MONTESA HONDA, FRANCE

CATALOGUE DE PIECE

PART LISTE

COTA 315R 2001-2002

CONTENU DE LA LISTE DE PIECES DE LA COTA 315 R 2001-2002

INSTRUCTION POUR UTILISER LA LISTE DE PIECES. 2

GROUPE MOTEUR

E-1 CYLINDRE - CULASSE. 3
E-2 COUVERCLE DE CARTER DROIT - POMPE A EAU. 4
E-3 EMBRAYAGE. 5
E-4 COUVERCLE DE CARTER GAUCHE ALLUMAGE. 6
E-5 CARTER MOTEUR. 7
E-6 VILEBREQUIN - PISTON. 8
E-7 TRANSMISSION - BOITE. 9
E-8 TAMBOUR ET SELECTION DE VITESSE. 10
E-9 AXE DE KICK. 11
E-10 CARBURATEUR. 12

GROUPE CHASSIS

F-1 CABLE DE GAZ. 14
F-2 PINCE DE FREIN AVANT - MAITRE CYLINDRE FREIN AVANT. . 15
F-3 MAITRE CYLINDRE D'EMBRAYAGE. 16
F-4 GUIDON - T DE FOURCHE SUPERIEUR. 17
F-5 T DE FOURCHE INFERIEUR - GARDE-BOUE AVANT. 18
F-6 FOURCHE AVANT. 19
F-7 ROUE AVANT. 21
F-8 PINCE DE FREIN ARRIERE - MAITRE CYLINDRE FREIN AR:. . . 22
F-9 ROUE ARRIERE. 23
F-10 RESERVOIR D'ESSENCE - GARDE-BOUE ARRIERE. 24
F-11 FILTRE A AIR. 25
F-12 LIGNE D'ECHAPPEMENT. 26
F-13 KICK-BEQUILLE-REPOSE-PIED-PEDALE FREIN CELECTEUR. . 27
F-14 BRAS OCIEN. 29
F-15 AMORTISSEUR ARRIERE. 31
F-16 BOBINE D'ALLUMAGE -CDI - REGULATEUR. 32
F-17 CADRE -SABOT. 33
F-18 RADIATEUR - VENTILATEUR. 34
F-19 AUTOCOLLANT. 35
F-20 PHARE AVANT - FEU ARRIERE - COMPTEUR - KLAXON. 36
INDICE NUMERO DE LA PIECE. 38

BLOC N°

E-1

CYLINDRE
CULASSE

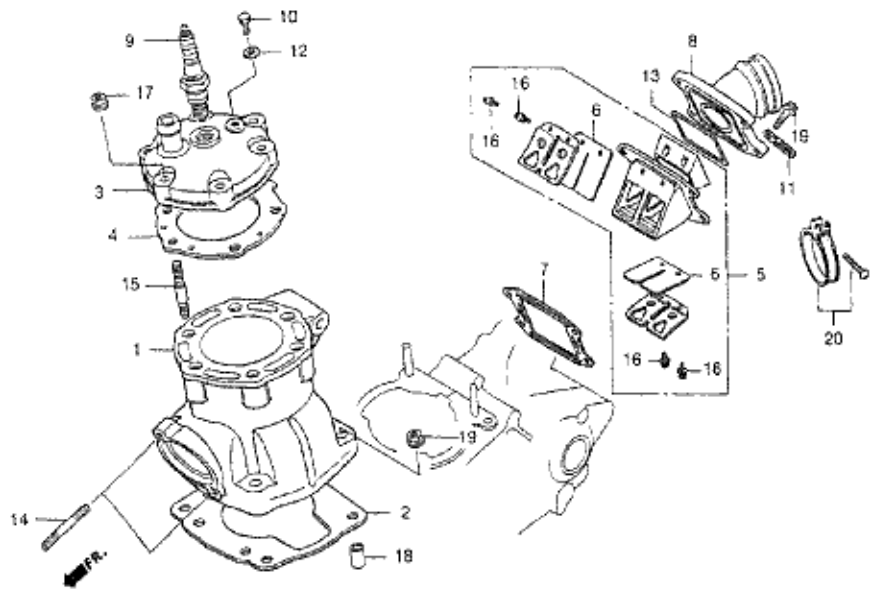

NOTE
VOUS DEVEZ UTILISER LE CYLINDRE A/B/C ET LE PISTON A/B/C PAR SELECTION

N°Ref.	N°Piece	Description	Cant. '01	Cant. '02
1	12101-NN3-000	CYLINDRE A.	1	1
	12102-NN3-000	CYLINDRE B.	1	1
	12103-NN3-000	CYLINDRE C.	1	1
2	12191-NN3-003	JOINT D'EMBASE CYLINDRE.	1	1
3	12201-NN3-000	CULASSE.	1	1
4	12251-NN3-003	JOINT DE CULASSE.	1	1
5	14100-NN3-003	BOITE A CLAPET COMPLETTE.	1	1
6	14111-NN3-003	CLAPET.	2	2
7	14131-KR8-900	JOINT DE BOITE A CLAPET.	1	1
8	16210-NN3-830	MANCHON CRBURATEUR CYLINDRE.	1	1
9	31901-NN2-003	BOUGIE (BR6ES).	1	1
10	90037-NX5-000	VIS DE PURGE 6x10.	1	1
11	90105-727-000	PATTE DE FIXATION.	1	1
12	90543-273-000	RONDELLE JOINT VIS DE PURGE.	1	1
13	91305-GC4-601	JOINT TRIQUE MANCHON.	1	1
14	92900-08022-0B	GOUJON CYLINDRE ECHAPPEMENT 6x22.	2	2
15	92900-08025-0E	GOUJON CYLINDRE CULASSE 8x25.	6	6
16	93892-03006-08	VIS DE CLAPET 3x6.	4	4
17	94050-08000	ECROU CYLINDRE ECHAPPEMENT 8mm.	10	10
18	94301-10160	ENTRETOISE DE CENTRAGE 10x16.	2	2
19	96001-06025-00	VIS DE MANCHON 6x25.	4	4
20	95018-38250	COLLIER MANCHON.	1	1

BLOC N°

E-2

COUVERCLE DE CARTER DROIT
POMPE A EAU

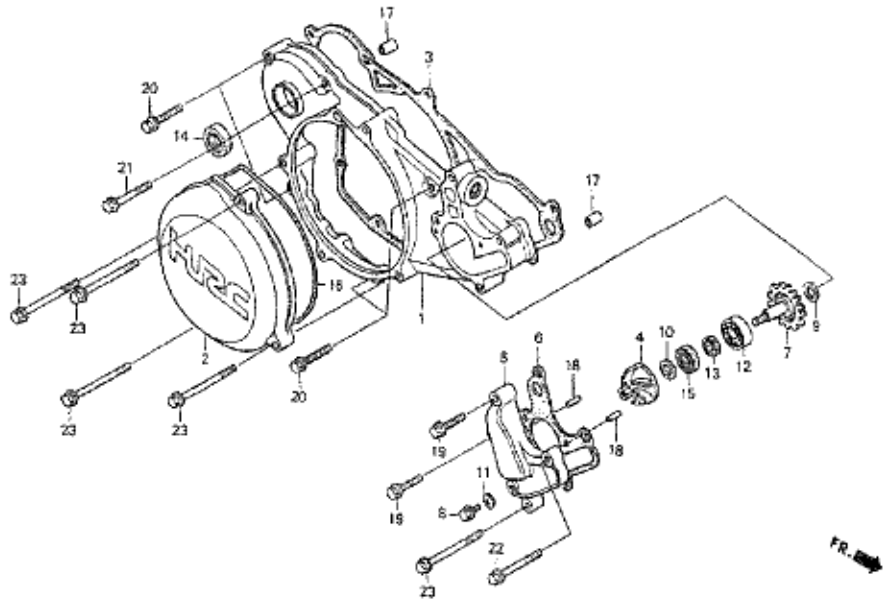

N°Ref.	N°Piece	Description	Cant. '01	Cant. '02
1	11330-NN3-000	DEMI CARTER DROIT	1	1
2	11341-NN3-820	COUVERCLE D'EMBRAYAGE	1	1
3	11394-NN3-003	JOINT DEMI CARTER DROIT	1	1
4	19215-GC4-731	HELICE POMPE A EAU	1	1
5	19221-NN3-000	CARTER POMPE A EAU	1	1
6	19229-NN3-801	JOINT CARTER POMPE A EAU	1	1
7	19240-NN3-000	AXE COMPLET POMPE A EAU	1	1
8	90037-360-000	VIS DE VIDANGE POMPE A EAU	1	1
9	90407-752-000	RONDELLE AXE POMPE A EAU 10x16	1	1
10	90447-KE1-000	RONDELLE AXE POMPE A EAU 7mm	1	1
11	90543-273-000	RONDELLE VIS DE VIDANGE POMPE A EAU	1	1
12	91001-KA4-003	ROULEMENT AXE POMPE A EAU 12x28x7	1	1
13	91201-965-000	JOINT SPY AXE POMPE A EAU 12x22x5	1	1
14	91205-KA3-712	JOINT SPY AXE DE KICK 16,5x25x5	1	1
15	91211-KA3-761	JOINT SPY AXE POMPE A EAU	1	1
16	91311-NN3-020	JOINT TORIQUE COUVERCLE EMBRAYAGE	1	1
17	94301-08100	ENTRETOISE DE CENTRAGE 8x10	2	2
18	94303-03050	PION DE CENTRAGE 3x5	2	2
19	96001-06025-00	VIS CARTER POMPE A EAU 6x25	2	2
20	96001-06028-00	VIS DEMI CARTER DROIT 6x28	4	4
21	96001-06032-00	VIS DEMI CARTER DROIT 6x32	1	1
22	96001-06050-00	VIS CARTER POMPE A EAU 6x50	1	1
23	96001-06060-00	VIS COUVERCLE EMB: CART: POMPE 6x60	4	4

BLOC N°

E-3

EMBRAYAGE

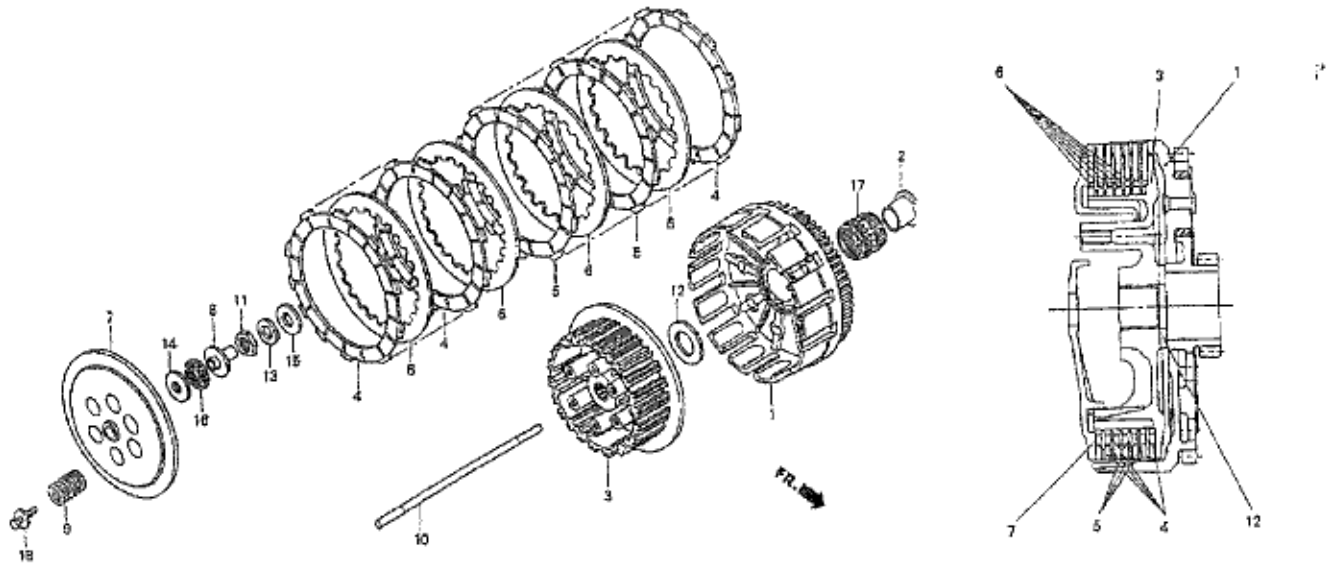

N°Ref.	N°Piece	Description	Cant. '01	Cant. '02
1	22100-NN3-830	CLOCHE D'EMBRAYAGE	1	1
2	22106-NN3-000	ENTRETOISE CLOCHE D'EMBRAYAGE	1	1
3	22120-NN3-000	PLATEAU CLOCHE D'EMBRAYAGE	1	1
4	22201-NN1-000	DISQUE GARNI	4	4
5	22201-NN3-800	DISQUE GARNI	3	3
6	22321-KA4-710	DISQUE LISSE	6	6
7	22351-NN3-000	PLATEAU DE PRESSION EMBRAYAGE	1	1
8	22352-KAE-770	POUSSOIR PLATEAU DE PRESSION	1	1
9	22401-NN3-000	RESSORT D'EMBRAYAGE	6	6
10	22850-NN3-000	TIGE DE POUSSOIR PLATEAU	1	1
11	90201-NN3-000	ECROU 18mm	1	1
12	90401-NN3-000	RONDELLE D'EPESSEUR 20x38x3,5	1	1
13	90432-KF0-000	RONDELLE DE BLOCAGE	1	1
14	90452-147-003	RONDELLE DE POUSSEE 12mm	1	1
15	90501-ML3-910	RONDELLE 18x32x2	1	1
16	91001-147-006	ROULEMENT AIGUILLE PLATEAU 12mm	1	1
17	91102-hc'6004	ROULEMENT AIGUILLE CLOCHE 26x31x24	1	1
18	93404-06016-08	VIS DE PLATEAU 6x16	6	6

BLOC N°

E-4

COUVERCLE DE CARTER GAUCHE
ALLUMAGE
MAITRE CYLINDRE D'EMBRAYAGE

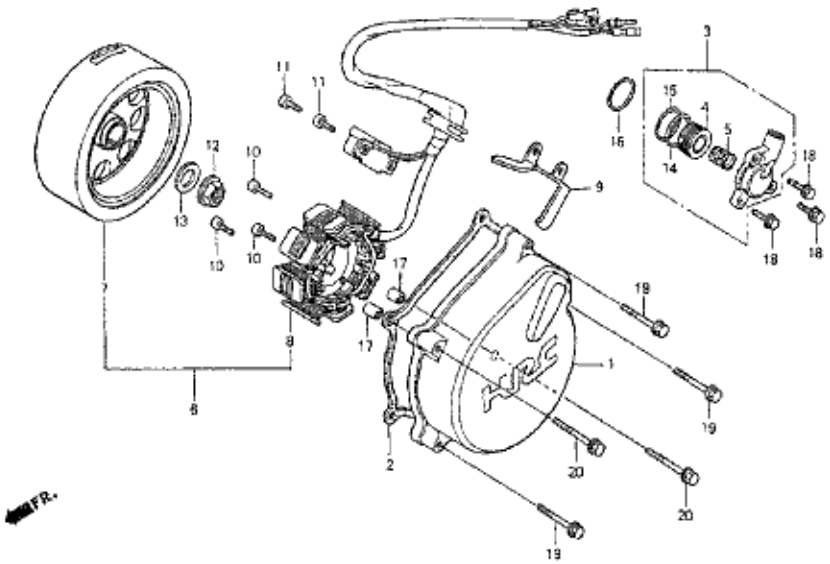

N°Ref.	N°Piece	Description	Cant. '01	Cant. '02
1	11351-NN3-820	COUVERCLE CARTER GAUCHE ALLUMAGE.	1	1
2	11395-NN3-003	JOINT CARTER GAUCHE.	1	1
3	22860-NN3-000	RECEPTEUR D'EMBRAYAGE.	1	1
4	22863-NN3-000	PISTON RECEPTEUR D'EMBRAYAGE.	1	1
5	22864-NN3-000	RESSORT RAPPEL PISTON RECEP: EMB:.	1	1
6	31100-NN3-003	ALLUMAGE COMPLET.	1	1
7	31110-NN3-000	ROTOR (VOLANT MAGNETIQUE).	1	1
8	31120-NN3-003	STATOR (ALLUMAGE).	1	1
9	31121-NN3-830	PROTEGE FIL STATOR.	1	1
10	90001-NN2-003	VIS BTR FIXATION STATOR 6x20.	3	3
11	90089-HB3-000	VIS BTR FIXATION CAPTEUR STATOR 5x14.	2	2
12	90201-NN2-003	ECROU ROTOR 14mm.	1	1
13	90432-KR8-750	RONDELLE D'ECROU ROTOR 14mm.	1	1
14	91312-371-013	JOINT TORIQUE NOIR PISTON EMB: 23x2,1.	1	1
15	91312-NN3-003	JOINT TORIQUE VERT PISTON EMB: 21,8x2,4.	1	1
16	91357-HC4-003	JOINT TORIQUE RECEP: EMB: 29,7x13.	1	1
17	94301-08100	ENTRETOISE DE CENTRAGE 8x10.	2	2
18	96001-06018-00	VIS DE RECEPTEUR EMBRAYAGE 6x18.	3	3
19	96001-06035-00	VIS DE CARTER ALLUMAGE GAUCHE 6x35.	3	3
20	96001-06040-00	VIS DE CARTER ALLUMAGE GAUCHE 6x40.	2	2

BLOC N°

E-5

CARTER MOTEUR

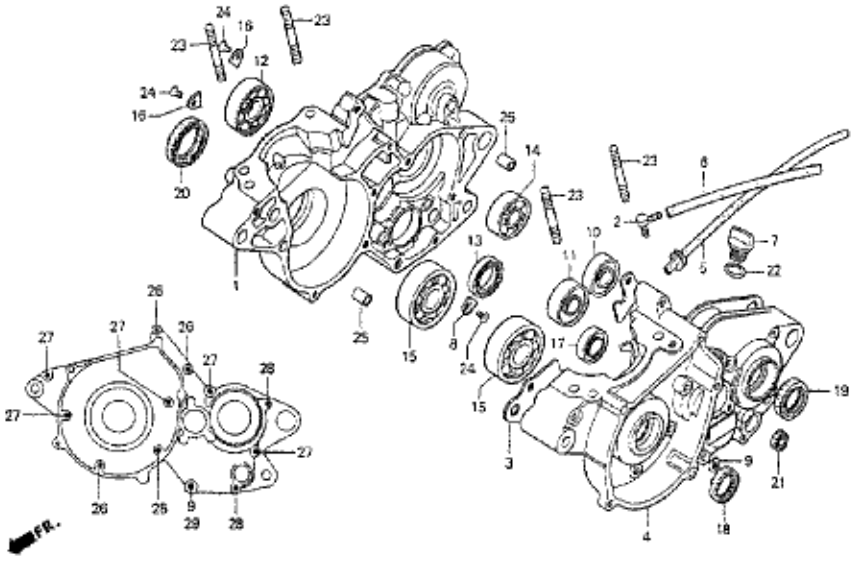

N°Ref.	N°Piece	Description	Cant. '01	Cant. '02
1	11100-NN3-000	CARTER DROIT	1	1
2	11106-GM2-300	RACCORD TUBE MISE A L'AIR	1	1
3	11191-NN3-003	JOINT DE CARTER DROIT ET GAUCHE	1	1
4	11200-NN3-000	CARTER GAUCHE	1	1
5	11211-NN3-000	TUBE MISE A L'AIR LIBRE BOITE	1	1
6	11212-NN3-000	TUBE MISE AL'AIR LIBRE ALLUMAGE	1	1
7	15611-KA3-710	BOUCHON DE REMPLISSAGE BOITE	1	1
8	90441-KS6-700	PLAQUE FIXATION ROULEMENT	1	1
9	90474-333-000	RONDELLE VIS DE VIDANGE BOITE 8mm	1	1
10	91001-GM4-033	ROULEMENT G: ARBRE SECONDAI 6204	1	1
11	91001-KW6-971	ROULEMENT G: ARBRE PRIMAI: 16x35x10	1	1
12	91001-NN3-003	ROULEMENT D: ARBRE PRIMAIRE 6204U	1	1
13	91004-KY4-900	ROULEMENT D: DE TAMBOUR 6905U	1	1
14	91006-HA2-008	ROULEMENT D: ARBRE SEC: 17X40X12U	1	1
15	91006-KBA-901	ROULEMENT DE VILEBREQUIN 62/28	2	2
16	91012-KA3-710	PLAQUE FIXA:ROULEMENT ARB: SEC:	2	2
17	91022-KA4-740	ROULEMENT G: DE TAMBOUR 33x38x6	1	1
18	91201-NN3-003	JOINT SPY GAUCHE VILO: 25x36x6	1	1
19	91201-896-701	JOINT SPY ARBRE SECONDAIRE 20x34x6	1	1
20	91202-KAE-731	JOINT SPY DROIT VILO: 38x52x10	1	1
21	91203-KK3-830	JOINT SPY AXE SELEC: VITESSE 14x22x5	1	1
22	91370-461-000	JOINT TORIQUE BOUCHON DE BOITE	1	1
23	92900-08040-3E	GOUJON DE CYLINDRE 8x40	4	4
24	93600-06012-0A	VIS DE PLAQUE DE ROULEMENT 6x12	3	3
25	94301-08140	ENTRETOISE DE CENTRAGE 8x14	2	2
26	96001-06050-00	VIS DE CARTER 6x50	4	4
27	96001-06060-00	VIS DE CARTER 6x60	5	5
28	96001-06070-00	VIS DE CARTER 6x70	2	2
29	96300-08060-00	VIS DE VIDANGE 8x60	1	1

BLOC N°

E-6

VILEBREQUIN
PISTON
ENGRENAGE DE TRANSMISSION PRIMAIRE

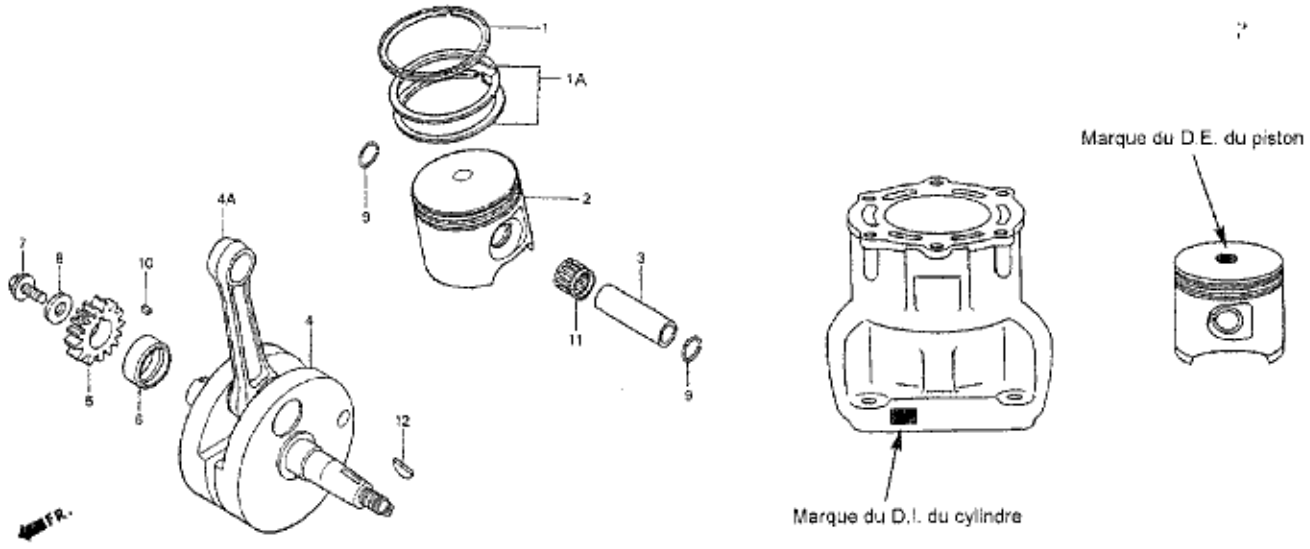

NOTE
VOUS DEVEZ UTILISER LE CYLINDRE A/B/C ET LE PISTON A/B/C PAR SELECTION

N° Ref.	N° Piece	Description	Cant. '01	Cant. '02
1	13121-NN3-003	SEGMENT SUPPERIEUR	1	1
1A	13131-NN3-003	SEGMENT INFERIEUR	2	2
2	13101-NN3-000	PISTON A	1	1
	13102-NN3-000	PISTON B	1	1
	13103-NN3-000	PISTON C	1	1
3	13111-KZ3-000	AXE DE PISTON	1	1
4	13300-NN3-000	VILEBREQUIN COMPLET	1	1
5	13615-NN3-000	PIGNON TRANSMISSION PRIMAIRE (19T)	1	1
6	13617-NN3-010	ENTRETOISE TRANSMISSION PRIMAIRE	1	1
7	90013-430-000	VIS DE PIGNON TRANS: PRIMAIRE 10x25	1	1
8	90401-ML3-790	RONDELLE VIS TRANS: PRIMAI: 10mm	1	1
9	90601-430-000	CLIPS AXE DE PISTON 1,2x18	2	2
10	90701-NX4-700	CLAVETTE PIGNON VILEBREQUIN 4x5x7	1	1
11	91015-KZ3-003	CAGE A AIGUILLE AXE DE PISTON	1	1
12	94401-25180	CLAVETTE ROTOR 25x18	1	1
4A	13300-NN3-000BV	BIELLE EQUIPEE NUE	1	1

Table de selectoion cylindre/piston:

Code du D.E. du piston \ Code du D.I. du cylindre	A	B	C
A	O	X	X
B	X	O	X
C	X	X	O

BLOC N°

E-7

TRANSMISSION

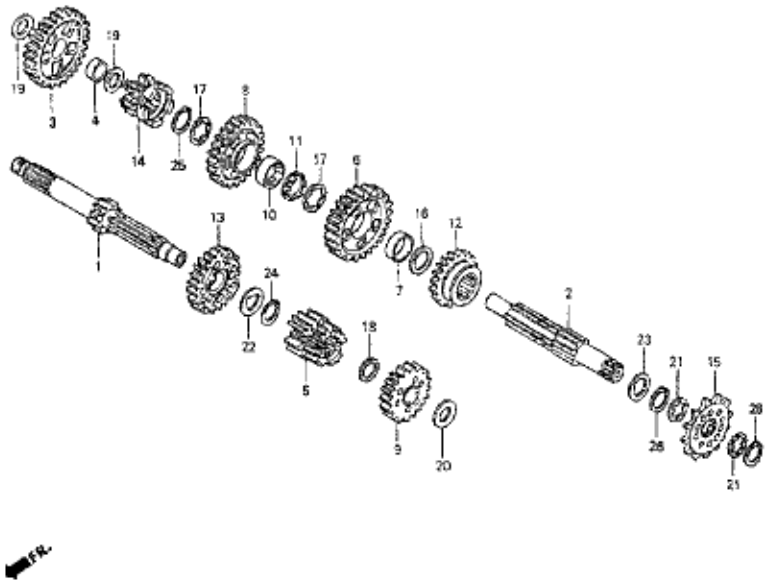

N° Ref.	N° Piece	Description	Cant. '01	Cant. '02
1	23210-NN3-000	ARBRE PRIMAIRE	1	1
2	23221-NN3-000	ARBRE SECONDAIRE	1	1
3	23411-NN3-000	PIGNON DE 1ére ARBRE SECONDAIRE (38T)	1	1
4	23413-KZ4-000	ENTRETOISE PIGNON DE 1ére 17mm	1	1
5	23421-NN3-000	PIGNON 2ém ET 3ém ARBRE PRIM:(15/16T)	1	1
6	23431-NN3-000	PIGNON 2éme ARBRE SECONDAIRE (32T)	1	1
7	23432-KZ4-000	ENTRETOISE PIGNON 2éme 22mm	1	1
8	23441-NN3-000	PIGNON 3éme ARBRE SECONDAIRE (29T)	1	1
9	23451-NN3-000	PIGNON 4éme ARBRE PRIMAIRE (25T)	1	1
10	23452-KZ4-000	ENTRETOISE CRANTEE 22x20x5	1	1
11	23456-KA3-000	RONDELLE DE BLOCAGE	1	1
12	23461-NN3000	PIGNON 4éme ARBRE SECONDAIRE (27T)	1	1
13	23471-NN3-000	PIGNON 5éme ARBRE PRIMAIRE (28T)	1	1
14	23481-NN3-000	PIGNON 5éme ARBRE SECONDAIRE (18T)	1	1
15	23801-NN3-000	PIGNON SORTIE DE BOITE (10T)	1	1
16	90401-KE7-000	RONDELLE DE CALAGE 22,2mm	1	1
17	90402-NN3-000	RONDELLE CRANTEE 22mm	2	2
18	90403-NN3-000	RONDELLE DE CALAGE 17x20,5x1	1	1
19	90453-115-000	RONDELLE DE CALAGE B	2	2
20	90453-235-000	RONDELLE DECALAGE 16mm	1	1
21	99461-444-000	RONDELLE CRANTEE PIGNON SB: 20mm	2	2
22	90461-459-010	RONDELLE CRANTEE 20mm	1	1
23	90554-728-940	RONDELLE DE CALAGE 20mm	1	1
24	90601-360-000	CLIPS ARRET PIGNON ARB: PRIM: 20mm	1	1
25	90602-360-000	CLIPS ARRET PIGNON ARB: SEC: 22mm	1	1
26	94510-20000	CLIPS ARRET PIGNON SB: 20mm	2	2

BLOC N°

E-8

TAMBOUR ET SELECTION
DE VITESSE

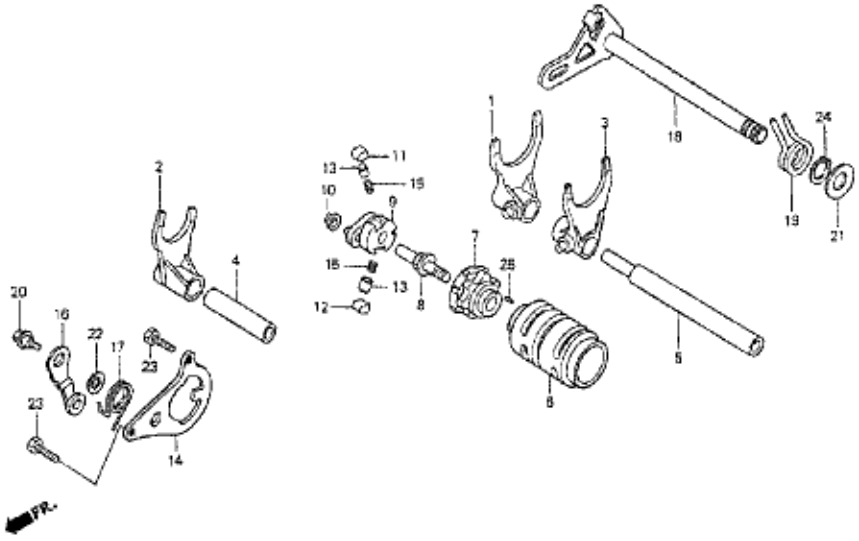

N° Ref.	N° Piece	Description	Cant. '01	Cant. '02
1	24211-NN3-000	FOURCHETTE DROITE	1	1
2	24221-NN3-000	FOURCHETTE CENTRALE	1	1
3	24231-NN3-000	FOURCHETTE GAUCHE	1	1
4	24265-NN3-000	AXE DE FOURCHETTE CENTRALE	1	1
5	24266-NN3-000	AXE DE FOURCHETTE DROITE ET GAUCHE	1	1
6	24311-NN3-000	TAMBOUR SELECTION DE FOURCHETTE	1	1
7	24312-KA3-741	CENTRE DU TAMBOUR	1	1
8	24315-NN3-000	VIS DE TAMBOUR 25	1	1
9	24321-KW6-902	SELECTEUR DU TAMBOUR	1	1
10	24322-HA0-000	ENTRETOISE DE SELECTEUR	1	1
11	24324-KA3-711	CLIQUET A DE SELECTEUR	1	1
12	24325-KA3-711	CLIQUET B DE SELECTEUR	1	1
13	24326-KBH-901	POUSSOIR DE CLIQUET	2	2
14	24328-NN2-000	PLAQUE GUIDE	1	1
15	24329-KA3-740	RESSORT DE POUSSOIR	2	2
16	24430-KA3-740	ROULETTE D'ARRET TAMBOUR	1	1
17	24435-KA3-710	RESSORT DE RAPPEL ROULETTE	1	1
18	24610-NN3-000	AXE DE SELECTION DE VITESSE	1	1
19	24651-KA3-740	RESSORT DE RAPPEL AXE DE SELECTION	1	1
20	90022-MG8-000	VIS AXE DE ROULETTE TAMBOUR	1	1
21	90428-958-000	RONDELLE DE CALAGE B 14mm	1	1
22	90435-HB3-000	RONDELLE DE VIS AXE ROULETTE 6,1mm	1	1
23	93101-06012-0H	VIS FIXATION PLAQUE GUIDE 6x12	2	2
24	94510-14000	CLIPS D'ARRET AXE SELECTION 14mm	1	1
25	96220-40080	PIONT DE CENTRAGE TAMBOUR 4x8	1	1

BLOC N°

E-9

AXE DE KICK

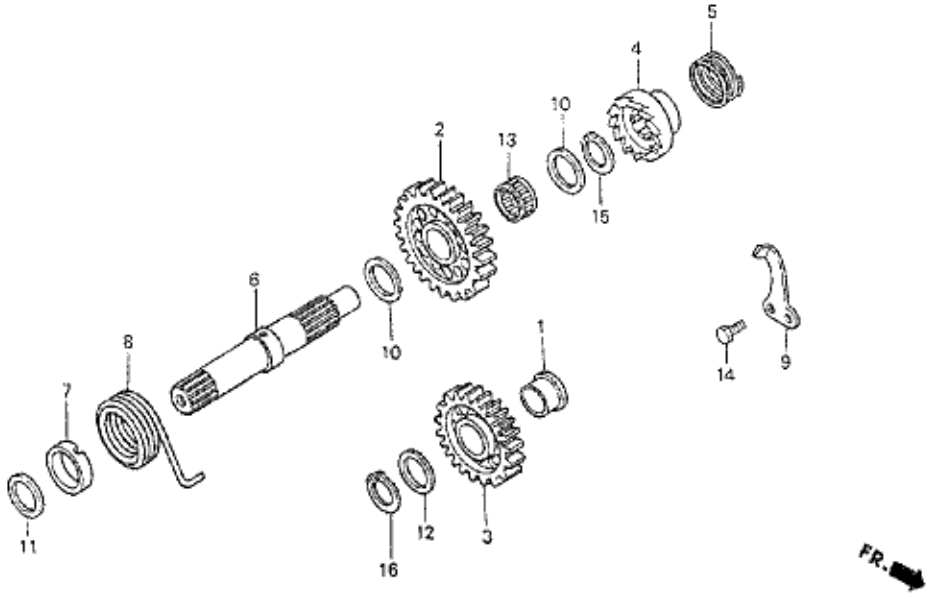

N° Ref.	N° Piece	Description	Cant. '01	Cant. '02
1	23472-198-000	ENTRETOISE PIGNON 4ème AXE PRIM:. . .	1	1
2	28211-NN3-000	PIGNON DE MISE EN MARCHE KICK.	1	1
3	28231-NN3-000	PIGNON INTERMEDIAIRE KICK.	1	1
4	28241-KA3-710	PIGNON ROCHER DE KICK.	1	1
5	28242-KA3-710	RESSORT DE RAPPEL ROCHER DE KICK.	1	1
6	28251-NN3-000	AXE DE KICK.	1	1
7	28255-KA3-710	ENTRETOISE TEFLON AXE DE KICK.	1	1
8	28261-NN3-000	RESSORT DE RAPPEL AXE DE KICK.	1	1
9	28262-NN3-000	PLAQUE D'ARRET ROCHER DE KICK.	1	1
10	90448-KE1-000	RONDELLE DE CALAGE 16mm.	2	2
11	90452-107-000	RONDELLE DE CALAGE 16,5mm.	1	1
12	90453-115-000	RONDELLE DE CALAGE B.	1	1
13	91011-NN3-000	CAGE A AIGUILLE PIGNON KICK 16x20x10. .	1	1
14	93301-06016-0A	VIS FIXATION PLAQUE ROCHER KICK.	1	1
15	94510-16000	CLIPS D'ARRET PIGNON DE KICK 16mm. . .	1	1
16	94510-17000	CLIPS D'ARRET PIGNON INTERME: 16mm. .	1	1

BLOC N°

E-10

CARBURATEUR

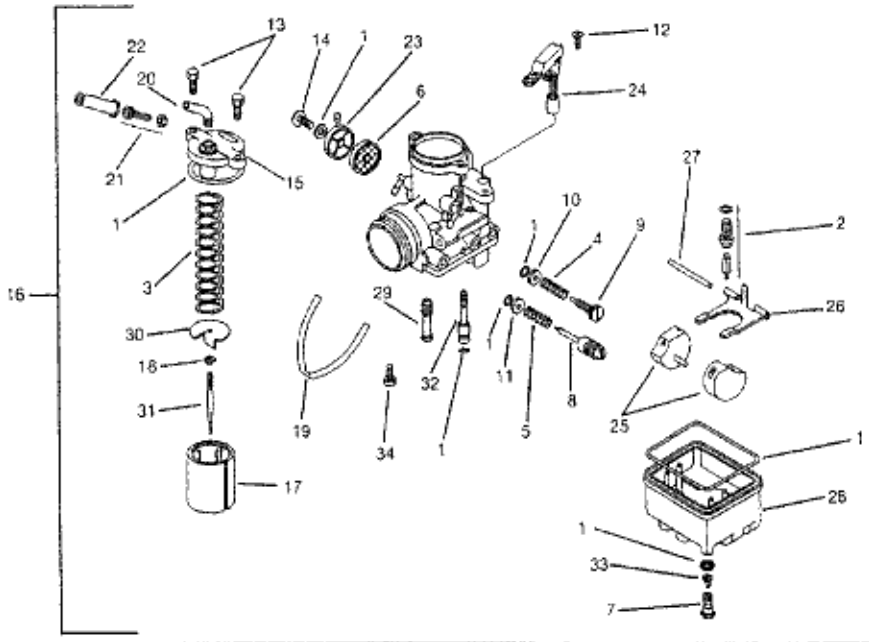

N°Ref.	N°Piece	Description	Cant. '01	Cant. '02
1	16010-NN3-830	POCHETTE DE JOINT COMPLETE	1	1
2	16011-NN3-000	POINTEAU COMPLET	1	1
3	16050-NN3-830	RESSORT DE BOISSEAU	1	1
4	16057-NN2-600	RESSORT VIS D'AIR	1	1
5	16057-NN3-830	RESSORT VIS DE RALENTI	1	1
6	16081-KB1-921	FILTRE A ESSENCE	1	1
7	16082-KB1-921	VIS DE CUVE	1	1
8	16083-NN3-830	VIS DE RALENTI	1	1
9	16084-NN2-600	VIS D'AIR	1	1
10	16086-NN3-000	RONDELLE VIS D'AIR	1	1
11	16087-NN3-830	RONDELLE VIS DE RALENTI	1	1
12	16094-KB1-921	VIS FIXATION STARTER	1	1
13	16096-NN2-600	VIS COUVERCLE CARBURATEUR	2	2
14	16099-NN2-600	VIS COUVERCLE FILTRE A ESSENCE	1	1
15	16107-NN3-830	COUVERCLE CARBURATEUR	1	1
16	16100-NN3-740	CARBURATEUR COMPLET	1	1
17	16112-NN3-830	BOISSEAU # 4.5	(1)	(1)
	16113-NN3-830	BOISSEAU # 5.0	1	1
18	16114-KB1-921	CLIPS D'AIGUILLE	1	1
19	16121-NN3-000	TUBE DE TROP PLIEN	1	1
20	16146-NN2-600	TUBE COUDE PASSAGE CABLE GAZ	1	1
21	16147-NN2-600	TENDEUR DE CABLE DE GAZ	1	1
22	16148-NN2-600	CAOUTCHOUC PROTEGE CABLE DE GAZ	1	1
23	16149-NN2-600	COUVERCLE FILTRE A ESSENCE	1	1
24	16150-NN3-000	STARTER	1	1
25	16151-NN3-000	FLOTTEUR	1	1
26	16152-NN3-000	LAMELLE DE FLOTTEUR	1	1
27	16153-KB1-921	AXE DE LAMELLE DE FLOTTEUR	1	1
28	16158-NN3-830	CUVE	1	1
29	16164-NN3-830	PUIT D'AIGUILLE K 270	1	1

BLOC N°

E-10

CARBURATEUR

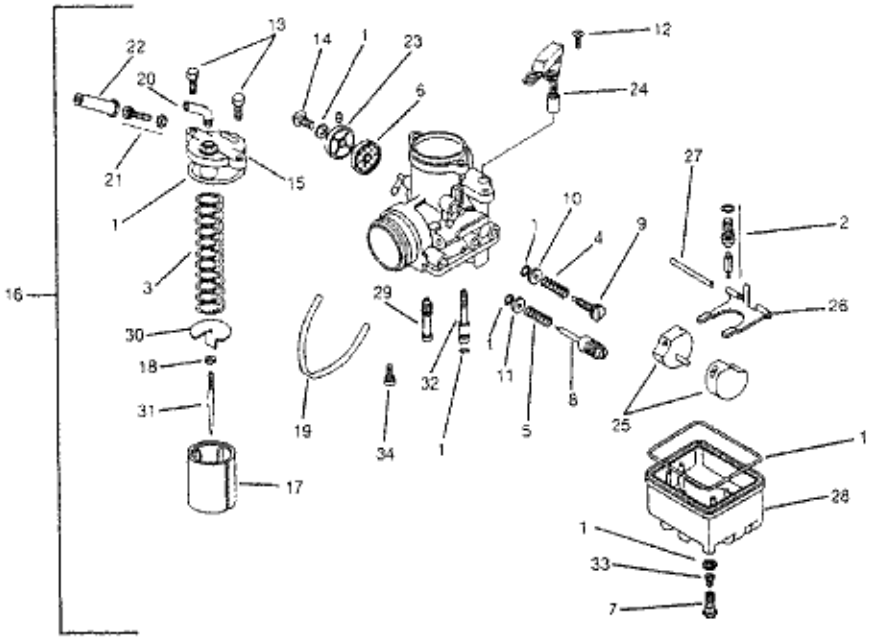

N°Ref.	N°Piece	Description	Cant. '01	Cant. '02
30	16184-NN3-830	PLAQUE DE BOISSEAU	1	1
31	16201-NN3-830	AIGUILLE D34	(1)	(1)
	16202-NN3-830	AIGUILLE D37	1	1
32	91907-NN3-830	GICLEUR DE STARTER # 60	1	1
33	91904-NN3-740	GICLEUR PRINCIPAL # 104	(1)	(1)
	91905-NN3-740	GICLEUR PRINCIPAL # 105	(1)	(1)
	91906-NN3-740	GICLEUR PRINCIPAL # 106	(1)	(1)
	91907-NN3-740	GICLEUR PRINCIPAL # 107	(1)	(1)
	91908-NN3-830	GICLEUR PRINCIPAL # 108	(1)	(1)
	91909-NN3-830	GICLEUR PRINCIPAL # 109	(1)	(1)
	91910-NN3-830	GICLEUR PRINCIPAL # 110	1	1
	91911-NN3-830	GICLEUR PRINCIPAL # 111	(1)	(1)
	91912-NN3-830	GICLEUR PRINCIPAL # 112	(1)	(1)
	91913-NN3-830	GICLEUR PRINCIPAL # 113	(1)	(1)
	91914-NN3-830	GICLEUR PRINCIPAL # 114	(1)	(1)

N°Ref.	N°Piece	Description	Cant. '01	Cant. '02
(33)	91915-NN3-830	GICLEUR PRINCIPAL # 115	(1)	(1)
	91916-NN3-830	GICLEUR PRINCIPAL # 116	(1)	(1)
	91917-NN3-830	GICLEUR PRINCIPAL # 117	(1)	(1)
34	91930-NN3-740	GICLEUR DE RALENTI # 30	(1)	(1)
	91931-NN3-830	GICLEUR DE RALENTI # 31	(1)	(1)
	91932-NN3-830	GICLEUR DE RALENTI # 32	(1)	(1)
	91933-NN3-830	GICLEUR DE RALENTI # 33	1	1
	91934-NN3-830	GICLEUR DE RALENTI # 34	(1)	(1)
	91935-NN3-830	GICLEUR DE RALENTI # 35	(1)	(1)
	91936-NN3-830	GICLEUR DE RALENTI # 36	(1)	(1)
	91937-NN3-830	GICLEUR DE RALENTI # 37	(1)	(1)
	91938-NN3-830	GICLEUR DE RALENTI # 38	(1)	(1)

BLOC N°

F-1

CABLE DE GAZ
FAISCEAU

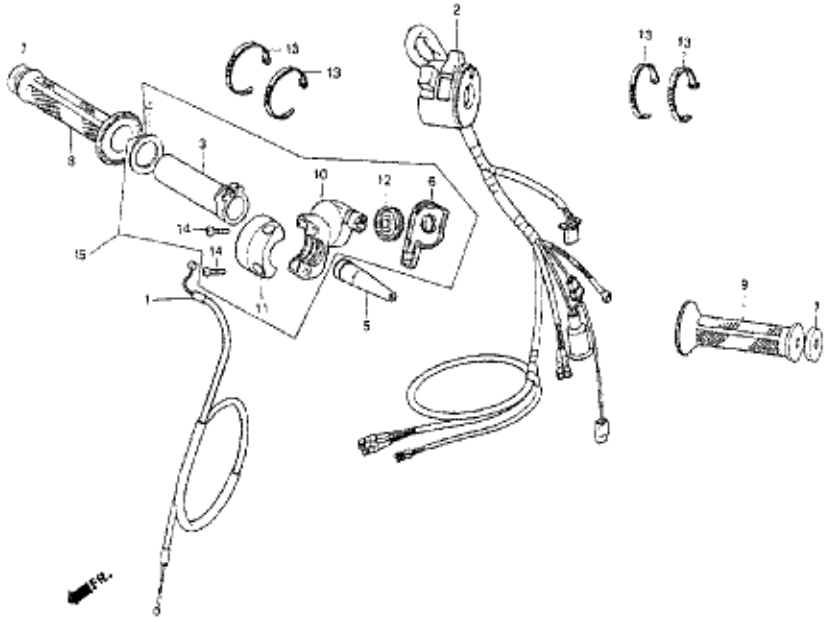

N°Ref.	N°Piece	Description	Cant. '01	Cant. '02
1	17910-NN3-830	CABLE DE GAZ	1	1
2	35150-NN3-740	FAISCEAU	1	1
3	53141-NN3-000	TUBE DE POIGNEE DE GAZ NU	1	1
4	53142-NN3-000	RONDELLE DE POIGNEE DE GAZ	1	1
5	53161-NN3-000	EMBOUT PROTEGE CABLE DE GAZ	1	1
6	53163-NN2-900	COUVERCLE CABLE DE GAZ	1	1
7	53164-KR8-000	EMBOU DE POIGNEE CAOUTCHOUC	2	2
8	53165-KR8-000	POIGNEE CAOUTCHOUC DROITE	1	1
9	53166-KR8-000	POIGNEE CAOUTCHOUC GAUCHE	1	1
10	53167-NN2-900	DEMI COCOTTE SUP: POIGNEE DE GAZ	1	1
11	53168-NN2-900	DEMI COCOTTE INF: POIGNEE DE GAZ	1	1
12	53169-NN2-900	ROULETTE DE CABLE DE GAZ	1	1
13	61312-NN2-900	COLLIER	4	4
14	90107-NN3-000	VIS FIXATION DEMI COCOTTE DE GAZ	2	2
15	53160-NN3-000	POIGNEE DE GAZ COMPLETE	1	1

N°Ref.	N°Piece	Description	Cant. '01	Cant. '02

BLOC N°

F-2

PINCE DE FREIN AVANT
MAITRE CYLINDRE DE
FREIN AVANT

AJP à partir de 2001

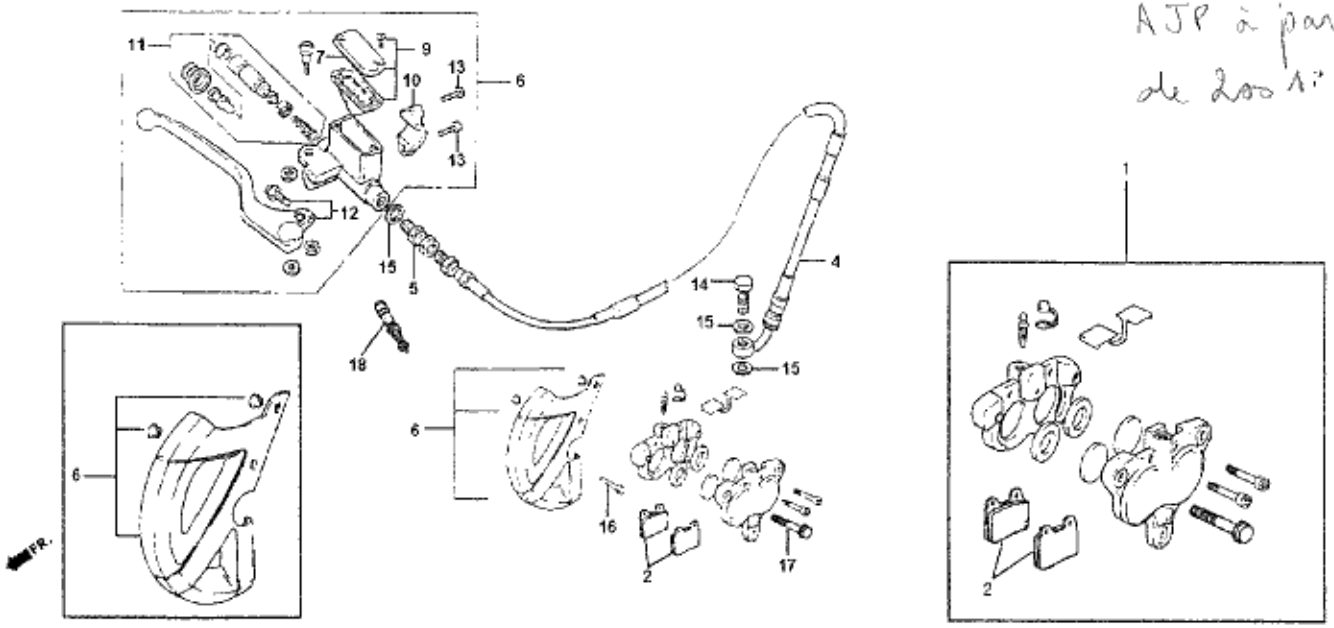

N° Ref.	N° Piece	Description	Cant. '01	Cant. '02
1	45100-NN3-830	PINCE DE FREIN AVANT COMPLETE	1	1
2	45105-NN3-830	PLAQUETTE DE FREIN	2	2
4	45125-NN3-731	FLEXIBLE DE FREIN	1	1
5	45127-NN3-010	RACCORD FLEXIBLE FREIN MAITRE CYL.	1	1
6	45330-NN3-830ZA	PROTEGE DISQUE	1	1
7	45500-NN3-000	MAITRE CYLINDRE COMPLET	1	1
8	45513-NN3-000	COUVERCLE MAITRE CYLINDRE	1	1
9	45515-NN3-305	COUVERCLE COMPLET MAITRE CYLIN.	1	—
	22883-NN3-306	COUVERCLE COMPLET MAITRE CYLIN.	—	1
10	22882-NN3-830	DEMI COCOTTE MAITRE CYLINDRE	1	1
11	45530-NN3-305	KIT REPARATION MAITRE CYLINDRE	1	—
	22886-NN3-307	KIT REPARATION MAITRE CYLINDRE	—	1
12	53170-NN3-840	LEVIER COMPLET MAITRE CYLINDRE	1	1
13	90108-NN3-000	VIS FIXATION MAITRE CYLINDRE 6x25	2	2
14	90145-NX5-004	VID BANJO FLEXIBLE PINCE 10x19	1	1
15	90545-300-000	RONDELLE JOINT VIS BANJO FLEXIBLE	3	3
16	96300-08032-00	VIS FIXATION PINCE DE FREIN 8x32	1	1
17	96300-08055-00	VIS FIXATION PINCE DE FREIN 8x55	1	1
18	35350-NN2-900	CONTACTEUR DE FEU STOP	1	1
19	45120-NN3-305	KIT PISTON PINCE DE FREIN AVANT	1	1

BLOC N°

F-3

MAITRE CYLINDRE D'EMBRAYAGE

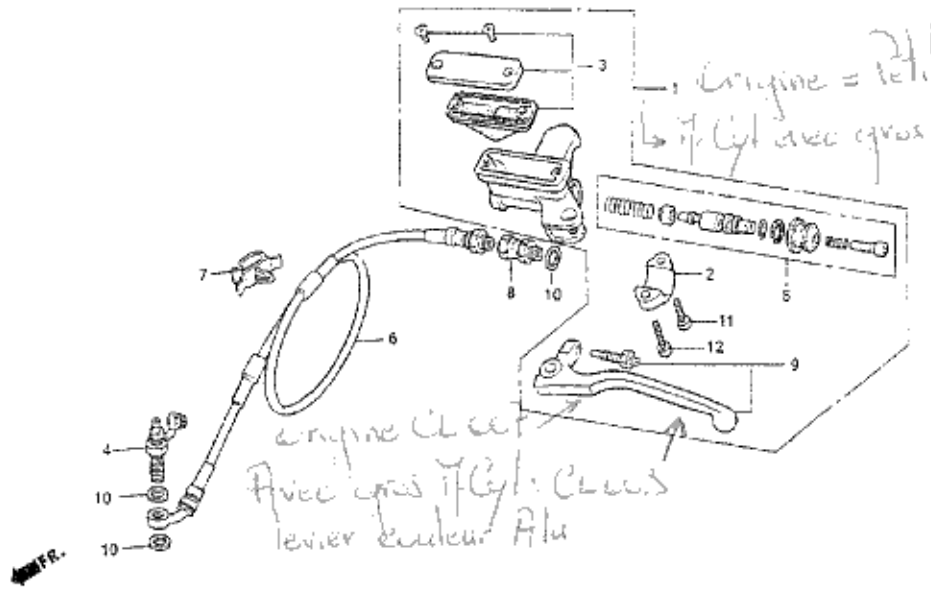

N°Ref.	N°Piece	Description	Cant. '01	Cant. '02
1	22880-NN3-830	MAITRE CYLINDRE EMBRAYAGE COMP.	1	1
2	22882-NN3-830	DEMI COCOTTE MAITRE CYLINDRE	1	1
3	22883-NN3-306	COUVERCLE COMPLET	—	1
	45515-NN3-305	COUVERCLE COMPLET	1	—
4	22885-NN3-000	VIS DE PURGE BANJO	1	1
5	22886-NN3-307	KIT REPARATION MAITRE CYLINDRE	1	1
6	22900-NN3-000	FLEXIBLE MAITRE CYLINDRE	1	1
7	32172-GJ1-003	FIXATION FLEXIBLE	1	1
8	45127-NN3-010	RACCORD MAITRE CYLINDRE FLEXIBLE	1	1
9	53180-NN3-830	LEVIER MAITRE CYLINDRE	1	1
10	90545-300-000	RONDELLE JOINT VIS BANJO	3	3
11	90110-NN3-000	VIS FIXATION MAITRE CYLINDRE 5x16	1	1
12	90108-NN3-000	VIS FIXATION MAITRE CYLINDRE 5x20	1	1

N°Ref.	N°Piece	Description	Cant. '01	Cant. '02

BLOC N°

F-4

GUIDON
T DE FOURCHE SUPERIEUR

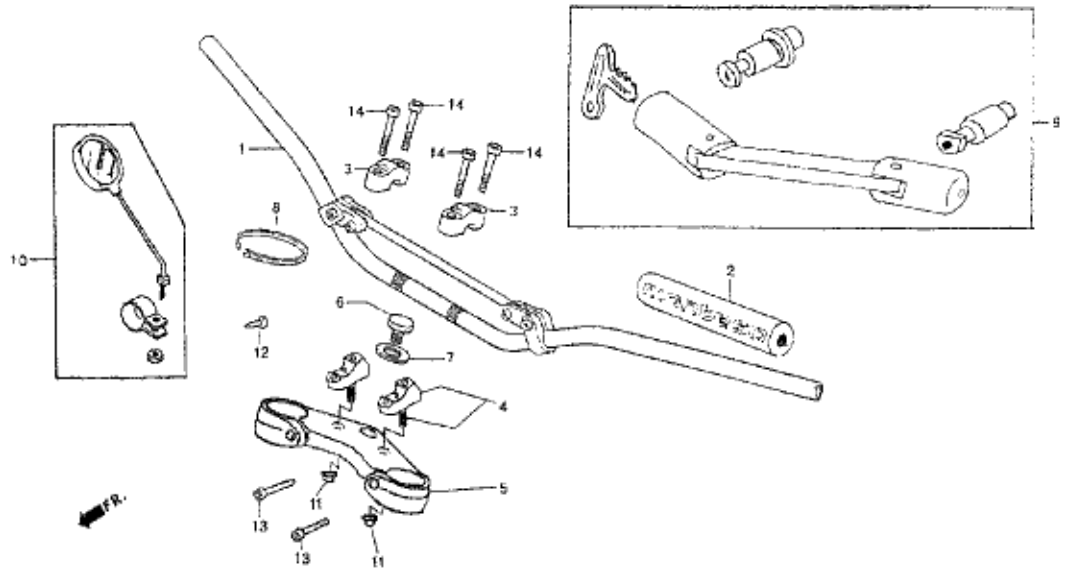

N° Ref.	N° Piece	Description	Cant. '01	Cant. '02
1	53100-NN3-820	GUIDON	1	—
	53100-NN3-750	GUIDON	—	1
2	53121-NN2-900	MOUSSE DE GUIDON	1	1
3	53131-ND9-760	PONTE SUPERIEUR DE GUIDON	2	2
4	53133-NN3-820	PONTE INFERIEUR COMPLET DE GUIDON	2	2
5	53230-NN3-830	T DE FOURCHE SUPERIEUR	1	1
6	53235-NN2-700	VIS DE T DE FOURCHE SUPERIEUR	1	1
7	53236-NN2-700	RONDELLE VIS DE T DE FOURCHE SUP:	1	1
8	61312-NN2-900	COLLIER	8	8
9	88000-NN3-700	CADENA (ANTI VOL)	1	1
10	88100-NN2-600	RETROVISEUR	1	1
11	90304-GA6-003	ECROU DE GOUJON DE PONTE INFER:	2	2
12	93913-14180	VIS 4x10	1	1
13	96600-08025-00	VIS BTR DE T DE FOURCHE 8x25	2	2
14	96700-08028-00	VIS BTR DE PONTE 8x28	4	4

N° Ref.	N° Piece	Description	Cant. '01	Cant. '02

BLOC N°

F-5

T DE FOURCHE INFERIEUR
GARDE-BOUE AVANT

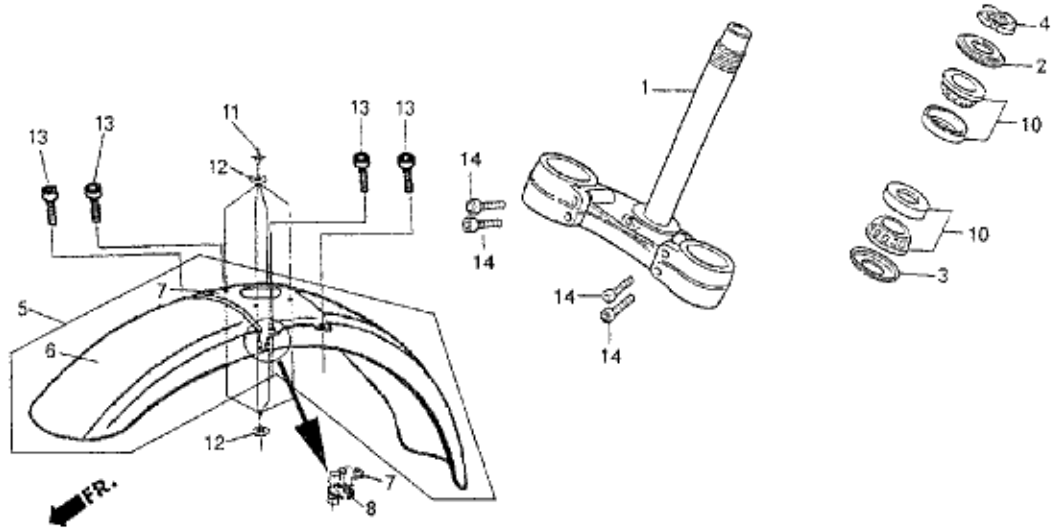

N° Ref.	N° Piece	Description	Cant. '01	Cant. '02
1	53200-NN3-830	T DE FOURCHE INFERIEUR	1	1
2	53214-KA3-732	CACHE POUSSIERE SUP: COLONNE DIR:	1	1
3	53214-KA3-701	CACHE POUSSIERE INF: COLONNE DIR:	1	1
4	53229-NN2-000	ECROU DE COLONNE DE DIRECTION	1	1
5	61100-NN3-740	GARDE-BOUE AVANT COMPLET	1	—
	61100-NN3-750	GARDE-BOUE AVANT COMPLET	—	1
6	61050-NN3-740	GARDE-BOUE AVANT NU	1	—
	61050-NN3-750	GARDE-BOUE AVANT NU	—	1
7	61105-NN3-830	SUPPORT GARDE-BOUE AVANT	1	1
8	61312-NN2-900	COLLIER FIXATION FLEXIBLE DE FREIN	1	1
9	90301-473-003	ECROU U 6mm	4	4
10	91015-425-832	ROULEMENT COLONNE DE DIRECTION	2	2
11	91081-NN3-300	RIVET D5	4	4
12	94101-05000	RONDELLE DE FIXATION GB: 5mm	8	8
13	96001-06014-00	VIS DE FIXATION SUPPORT GB: SH 6x14	4	4
14	96600-08025-00	VIS BTR T DE FOURCHE INFERIEUR 8x25	4	4

BLOC N°

F-6

FOURCHE AVANT

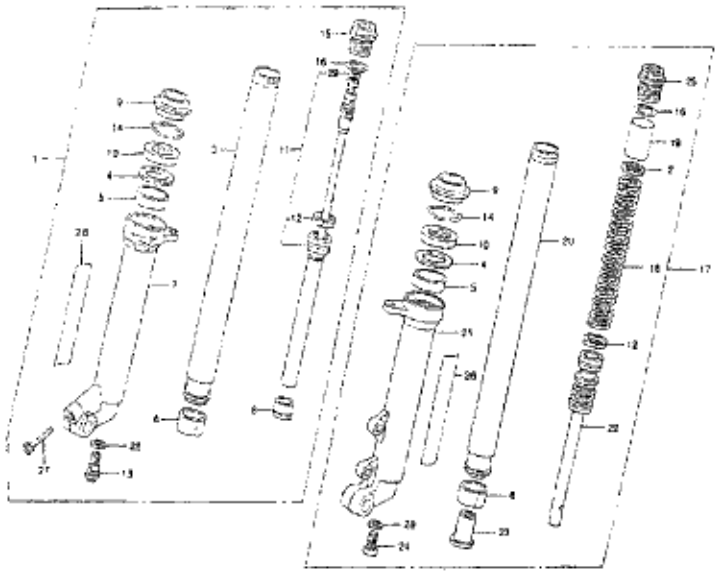

N° Ref.	N° Piece	Description	Cant. '01	Cant. '02
1	51400-NN3-821	FOURCHE AVANT DROITE COMPLETE	1	1
2	51403-KF0-003	RONDELLE D'EPAISSEUR	1	1
3	51410-NN3-821	TUBE DE FOURCHE DROIT	1	1
4	51412-463-003	RONDELLE D'EPAISSEUR JOINT SPY	2	2
5	51414-NN3-821	BAGUE LETON DE FOURREAU	2	2
6	51415-NN3-821	BAGUE LETON DE TUBE DE FOURCHE	2	2
7	51420-NN3-821	FOURREAU DE FOURCHE DROIT	1	1
8	51421-NN3-821	BAGUE D'ETANCHEITE	1	1
9	51422-NN3-821	CACHE POUSSIERE	2	2
10	51425-NN3-821	JOINT SPY 39x52x11	2	2
11	51430-NN3-821	POMPE AMORTISSEUR DROITE	1	1
12	51437-MN5-003	JOINT TEFLON POMPE DROITE	2	2
13	51441-NN3-821	VIS CENTRALE DROITE	1	1
14	51447-MK7-671	CLIPS D'ARRET JOINT SPY	2	2
15	51450-NN3-821	BOUCHON TUBE DROIT	1	1
16	51458-NN3-821	JOINT TORIQUE DE BOUCHON D ET G	2	2
17	51500-NN3-821	FOURCHE AVANT GAUCHE COMPLETTE	1	1
18	51501-NN3-821	RESSORT FOURCHE GAUCHE	1	1
19	51502-NN3-821	ENTRETOISE DE RESSORT GAUCHE	1	1
20	51510-NN3-821	TUBE DE FOURCHE GAUCHE	1	1
21	51520-NN3-821	FOURREAU DE FOURCHE GAUCHE	1	1
22	51530-NN3-821	TIGE DE POUSSEE GAUCHE	1	1
23	51531-NN3-821	ENTRETOISE PASSAGE D'HUILE	1	1
24	51541-NN3-821	VIS CENTRALE GAUCHE	1	1
25	51550-NN3-821	BOUCHON TUBE GAUCHE	1	1
26	87132-NN3-820	ADESIF SHOWA	2	2

BLOC N°

F-6

FOURCHE AVANT

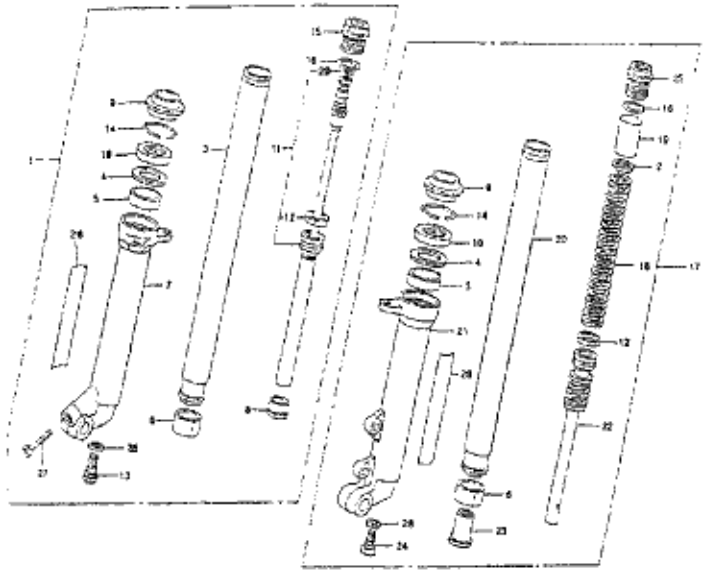

N°Ref.	N°Piece	Description	Cant. '01	Cant. '02
27	90116-383-721	VIS BTR 8mm.	1	1
28	90544-KS7-003	RONDELLE JOINT VIS CENTRALE.	2	2
29	91311-PH7-003	JOINT TORIQUE.	1	1

N°Ref.	N°Piece	Description	Cant. '01	Cant. '02

BLOC N°

F-7

ROUE AVANT

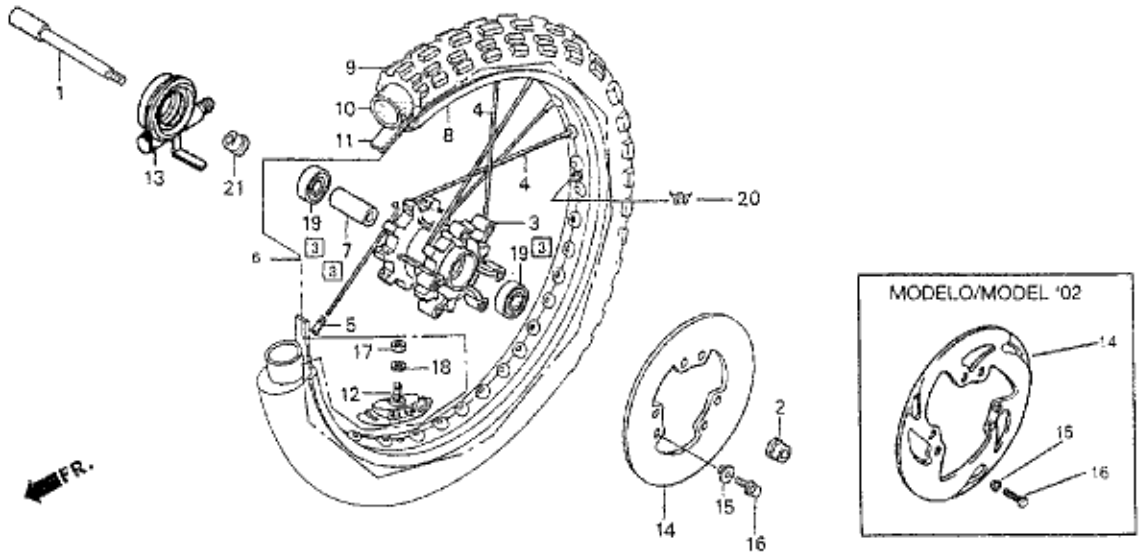

N° Ref.	N° Piece	Description	Cant. '01	Cant. '02
1	44301-NN3-700	AXE DE ROUE AVANT	1	1
2	44311-NN3-000	ENTRETOISE GAUCHE AXE DE ROUE	1	1
[3]	4460A-NN3-820	MOYEU COMPLET ROUE AVANT	1	1
4	44603-NN3-820	RAYON	36	36
5	44608-KFT-620	TETE DE RAYON	36	36
6	44610-NN3-820	ROUE AVANT COMPLETE	1	1
7	44620-NN3-000	ENTRETOISE DE MOYEU AVANT	1	1
8	44701-NN3-820	CERCEAU NU	1	1
9	(44711-NN1-801)	PNEU AVANT	1	1
10	(44712-KR9-008)	CHAMBRE A AIR AVANT	1	1
11	(44713-KR9-008)	FONT DE JANTE	1	1
12	44715-MA0-770	GRIPSTER(1,60)	1	1
13	44800-NN3-740	ENTRAINEUR DE COMPTEUR	1	1
14	45351-NN3-830	DISQUE DE FREIN AVANT	1	1
15	45352-NN2-900	ENTRETOISE DISQUE DE FREIN	6	6
16	90003-KL4-000	VIS DE DISQUE DE FREIN AVANT 6x16	6	6
17	94001-08000-0S	ECROU DE GRIPSTER 8mm	1	1
18	94111-08000	RONDELLE DE GRIPSTER 8mm	1	1
19	96150-60040-10	ROULEMENT ROUE AVANT 6004	2	2
20	42714-KA3-710	CAOUTCHOUC DE VALVE	1	1
21	44313-NN2-900	ENTRETOISE DROITE AXE DE ROUE	1	1

NE SE VEND PAS CHEZ HONDA EUROPE

BLOC N°

F-8

PINCE DE FREIN ARRIERE
MAITRE CYLINDRE DE FREIN
ARRIERE

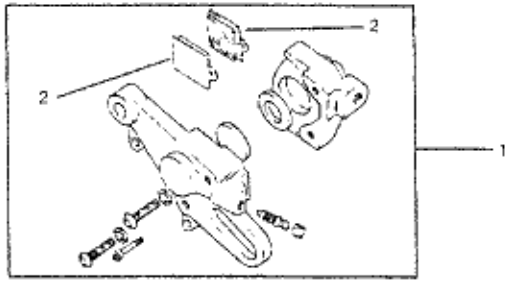

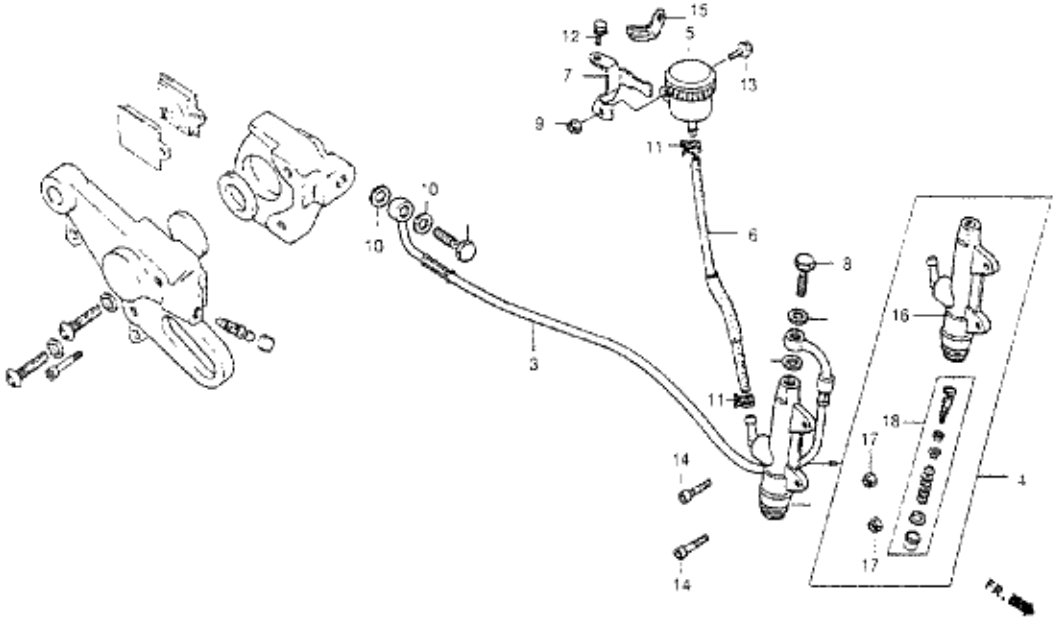

N° Ref.	N° Piece	Description	Cant. '01	Cant. '02
1	43100-NN3-840	PINCE DE FREIN ARRIERE COMPLETE.	1	1
2	43105-NN3-830	PLAQUETTE DE FREIN ARRIERE.	2	2
3	43125-NN3-830	FLEXIBLE DE FREIN.	1	1
4	43500-NN3-830	MAITRE CYLINDRE DE FREIN ARRIERE. . . .	1	1
5	43510-NN2-900	BOCAL LIQUIDE DE FREIN.	1	1
6	43511-NN3-000	TUBE D'ALIMANTATION LIQUIDE DE FREIN.	1	1
7	43512-NN3-800	PATTE FIXATION BOCAL LIQUIDE FREIN. . .	1	1
8	90145-NX5-004	VIS BANJO FLEXIBLE DE FREIN 10x19.	2	2
9	90301-473-003	ECROU FIXATION BOCAL U 6mm.	1	1
10	90545-300-000	RONDELLE JOINT VIS BANJO.	4	4
11	95002-40850-08	COLLIER TUBE BOCAL (8,5).	2	2
12	96001-06008-00	VIS FIXATION PATTE BOCAL 6x8.	1	1
13	96001-06014-00	VIS FIXATION BOCAL 6x14.	1	1
14	96600-06025-00	VIS FIXATION MAITRE CYLINDRE 6x25.	2	2
15	90601-KJ9-000	ATTACHE 4x50.	1	1
16	43501-NN3-300	CORP DE MAITRE CYLINDRE ARRIERE. . .	1	1
17	43502-NN3-300	ECROU FIXATION MAITRE CYLINDRE 6mm.	2	2
18	43520-NN3-306	KIT REPARATION MAITRE CYLINDRE AR:. .	1	1
19	43120-NN3-305	KIT PISTON PINCE ARRIER.	1	1

BLOC N°

F-9

ROUE ARRIERE

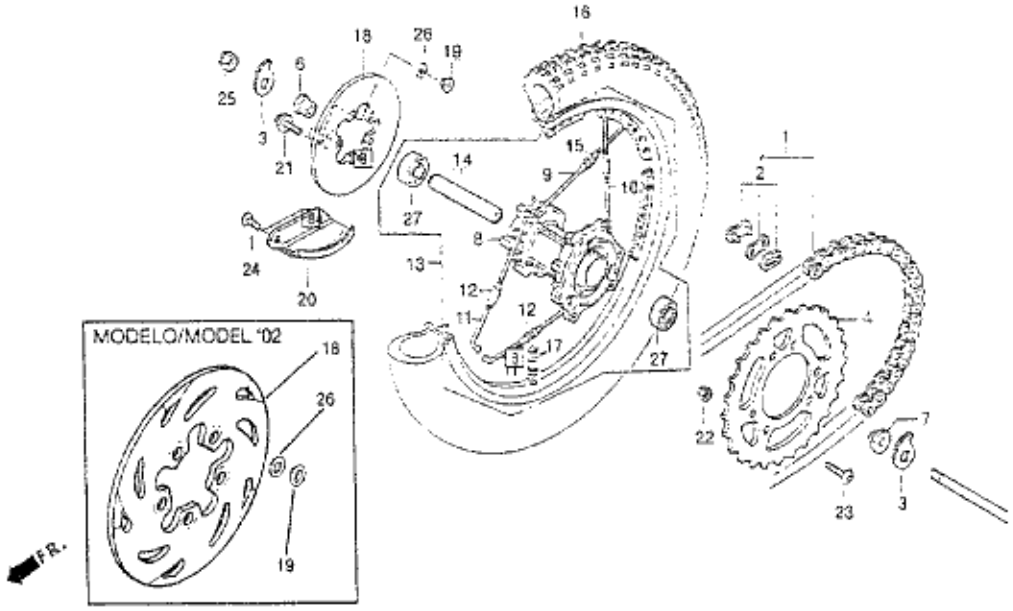

N° Ref.	N° Piece	Description	Cant. '01	Cant. '02
1	40530-NN2-000	CHAINE COMPLETE	1	1
2	40531-NN2-000	ATTACHE RAPIDE	1	1
3	40544-NN2-000	ESCARGOT TENDEUR DE CHAINE	2	2
4	41206-NN3-750	COURONNE (42T)	1	1
5	52301-NN3-000	AXE DE ROUE ARRIERE	1	1
6	42311-NN2-000	ENTRETOISE DROITE ROUE ARRIERE	1	1
7	42312-NN2-000	ENTRETOISE GAUCHE ROUE ARRIERE	1	1
8	4260A-NN3-830	MOYEU COMPLET	1	—
	4260A-NN3-840	MOYEU COMPLET	—	1
9	42603-NN3-820	DEMI RAYON LONG COTE DISQUE	18	18
10	42604-NN3-820	DEMI RAYON LONG COTE COURONNE	18	18
11	42605-NN3-800	DEMI RAYON COURT	36	36
12	42607-NN2-900	ECROU TENDEUR DE RAYON	36	36
13	42610-NN3-830	JANTE COMPLETE	1	1
14	42620-NN2-700	ENTRETOISE DE MOYEU	1	1
15	42701-NN3-820	CERCEAU NU	1	1
16	(42711-NN1-801)	PNEU (400x18)	1	1
17	42753-NN2-900	VALVE TUBLESS	1	1
18	43121-NN3-830	DISQUE DE FREIN ARRIERE	1	1
19	43122-NN3-000	ENTRETOISE DISQUE DE FREIN	5	5
20	43330-NN3-830	PROTEGE DISQUE DE FREIN	1	1
21	90101-NN2-700	VIS DE DISQUE DE FREIN ARRIERE	5	—
	90101-NN3-840	VIS DE DISQUE DE FREIN ARRIERE	—	5
22	90110-679-003	ECROU DE FIXATION COURONNE 8mm	6	6
23	90128-NN2-700	VIS DE FIXATION COURONNE 8x24	6	6
24	90132-NN2-900	VIS DE FIXATION PROTEGE DISQUE 6x12	2	2
25	90305-NN2-900	ECROU AXE DE ROUE ARRIERE	1	1
26	90504-F8F-741	RONDELLE ONDULEE INT: DIS: 10mm	5	5
27	96150-60040-10	ROULEMENT ROUE ARRIERE (6004)	2	2

BLOC N°

F-10

RESERVOIR D'ESSENCE
GARDE-BOUE ARRIERE

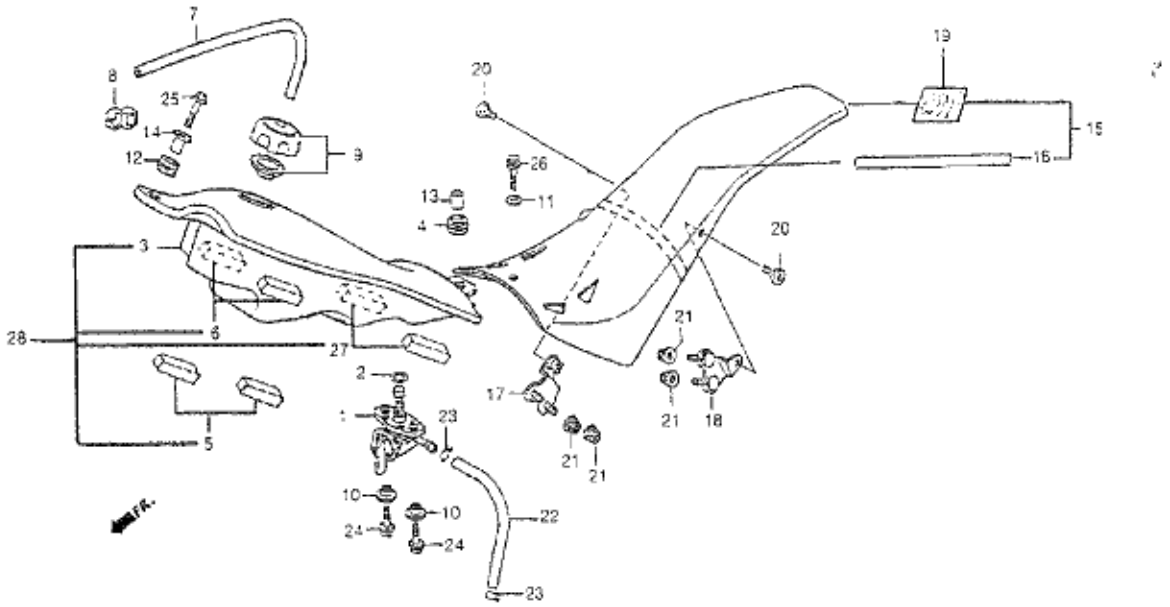

N°Ref.	N°Piece	Description	Cant. '01	Cant. '02
1	16950-NN1-000	ROBINET D'ESSENCE	1	1
2	16997-467-000	JOINT TORIQUE ROBINET D'ESSENCE	1	1
3	17510-NN3-010ZC	RESERVOIR D'ESSENCE NU	1	—
	17500-NN3-750	RESERVOIR D'ESSENCE NU	—	1
4	17512-NN3-000	SILENT-BLOCK INFERIEUR RESERVOIR	1	1
5	17513-NN3-300	PROTEGE RESERVOIR	2	2
6	17514-NN3-300	PROTEGE RESERVOIR	2	2
7	17521-NN3-000	TUBE MISE A L'AIR BOUCHON RESERVOIR	1	1
8	17522-NN3-000	COLLIER FIXATION TUBE MISE A L'AIR	1	1
9	17620-NN2-900	BOUCHON RESERVOIR	1	1
10	17626-467-000	ENTRETOISE ROBINET RESERVOIR	2	2
11	17936-921-000	RONDELLE DE FIX: RESER: GB:	1	1
12	04171-NN2-000	SILENT-BLOCK SUP: RESERVOIR ESSEN:	1	1
13	50655-NN3-800	ENTRETOISE INFERIEURE RESERVOIR	1	1
14	77302-473-000	ENTRETOISE SUPERIEURE RESERVOIR	1	1
15	80050-NN3-740	GARDE-BOUE ARRIERE COMPLET	1	—
15	80050-NN3-750	GARDE-BOUE ARRIERE COMPLET	—	1
16	80103-NN3-800	MOUSSE AUTOCOLLANTE GB:ARRIERE	1	1
17	80111-NN3-000	PATTE DROITE FIXATION GARDE-BOUE	1	1
18	80112-NN3-000	PATTE GAUCHE FIXATION GARDE-BOUE	1	1
19	87135-NN3-740	AUTOC GARDE-BOUE ARRIERE	1	—
	87135-NN3-750	AUTOC GARDE-BOUE ARRIERE	—	1
20	90106-KY2-701	VIS FIXATION GARDE-BOUE 6x11	2	2
21	94050-06000	ECROU PATTE FIXATION GB: AR: 6mm	4	4
22	95001-45200-40S	TUBE D'ESSENCE 4,5x170	1	1
23	95002-45000	COLLIER TUBE ESSENCE (C8)	2	2
24	96001-06016-00	VIS FIXATION ROBINET 6x16	2	2
25	96001-06025-00	VIS SUP: FIX: RESERVOIR 6x25	1	1
26	96001-06032-00	VIS INF: FIX: RESERVOIR GB: AR: 6x32	1	1
27	17511-NN3-300	PROTEGE RESERVOIR	2	2
28	17500-NN3-740	RESERVOIR D'ESSENCE COMPLET	1	1

BLOC N°

F-11

FILTRE A AIR

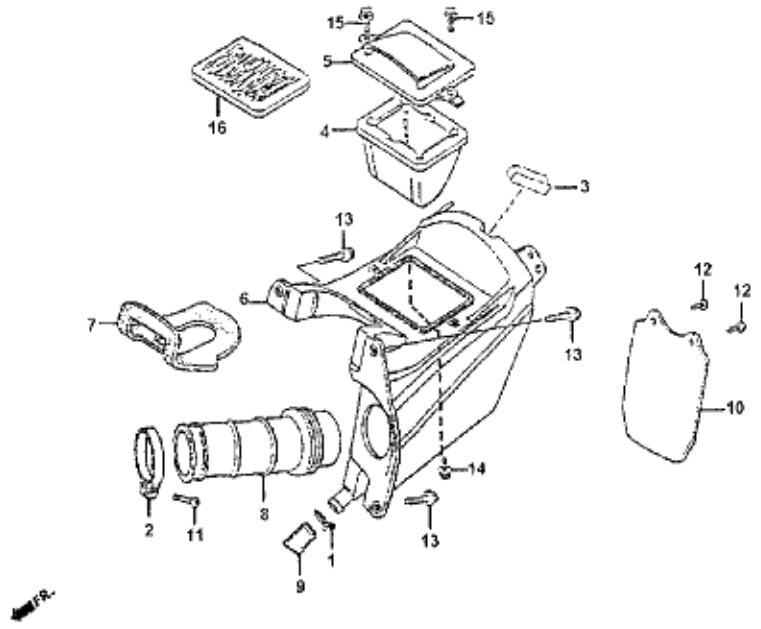

N° Ref.	N° Piece	Description	Cant. '01	Cant. '02
1	15707-634-000	COLLIER TUBE RESPIRATION BOITIER. . . .	1	1
2	95018-44250	COLLIER MANCHON CARBURATEUR.	1	1
3	17203-NN3-800	MOUSSE AUTOCOLLANTE PASSE FIL.	1	1
4	17211-NN3-830	MOUSSE DE FILTRE A AIR.	1	1
5	17212-NN3-830	COUVERCLE FILTRE A AIR.	1	1
6	17230-NN3-830	BOITIER DE FILTRE A AIR NU.	1	1
7	17236-NN3-830	PROTEGE CAOUTCHOUC BOITIER FILTRE.	1	1
8	17253-NN3-830	MANCHON CARBURATEUR BOIT: FILTRE. .	1	1
9	17358-NN2-000	TUBE RESPIRATION BOITIER FILTRE.	1	1
10	80110-NN3-000	BAVETTE PROTEGE BOUE.	1	1
11	93500-05022-0G	VIS COLLIER MANCHON CARBU 5x22.	1	1
12	93913-14180	VIS DE BAVETTE 4x10.	2	2
13	95701-06025-00	VIS FIXATION BOITIER FILTRE A AIR 6x25. .	3	3
14	96001-06012-00	VIS FIXATION BOITIER FILTRE A AIR 6x12. .	1	1
15	96001-06012-07	VIS COUVERCLE FILTRE A AIR 6x12.	2	2
16	17214-NN3-700	BRIDE DE FILTRE A AIR.	1	1

BLOC N°

F-12

LIGNE
D'ECAPPEMENT

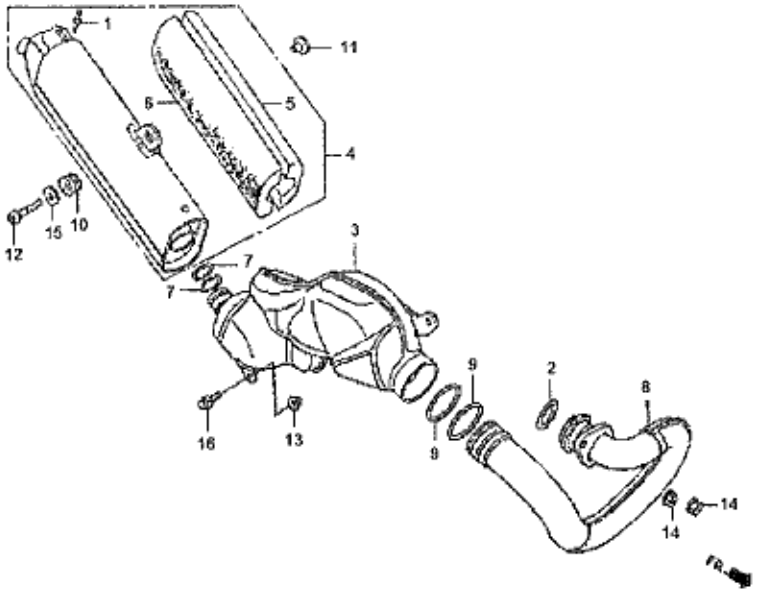

N°Ref.	N°Piece	Description	Cant. '01	Cant. '02
1	04905-NN3-000	RIVET DE SILENCIEUX(4,8)	4	4
2	18291-KR1-680	JOINT D'ECHAPPEMENT CYLINDRE	1	1
3	18300-NN3-830	POT CENTRAL	1	1
4	18310-NN3-830	SILENCIEUX COMPLET	1	1
5	18311-NN3-300	LAINE DE ROCHE GAUCHE	1	1
6	18312-NN3-300	LAINE DE ROCHE DROITE	1	1
7	18319-NN3-800	JOINT TORIQUE SILENCIEUX	2	2
8	18320-NN3-740	CANNE D'ECHAPPEMENT	1	1
9	18329-NN2-900	JOINT TORIQUE CANNE ECHAPPEMENT	2	2
10	19051-KA3-830	SILENT-BLOCK DE SILENCIEUX	1	1
11	19052-MAC-680	ENTRETOISE DE SILENCIEUX	1	1
12	90101-NN3-000	VIS DE SILENCIEUX 6x25	1	1
13	94050-06000	ECROU FIXATION POT CENTRAL 6mm	1	1
14	94050-08000	ECROU FIXATION CANNE ECHAP. 8mm	2	2
15	94103-06000	RONDELLE DE VIS DE SILENCIEUX 6mm	1	1
16	96001-06016-00	VIS FIXATION POT CENTRAL 6x16	1	1

BLOC N°

F-13

KICK
BEQUILLE
REPOSE-PIED
PEDALE DE FREIN
SELECTEUR DE VITESSE

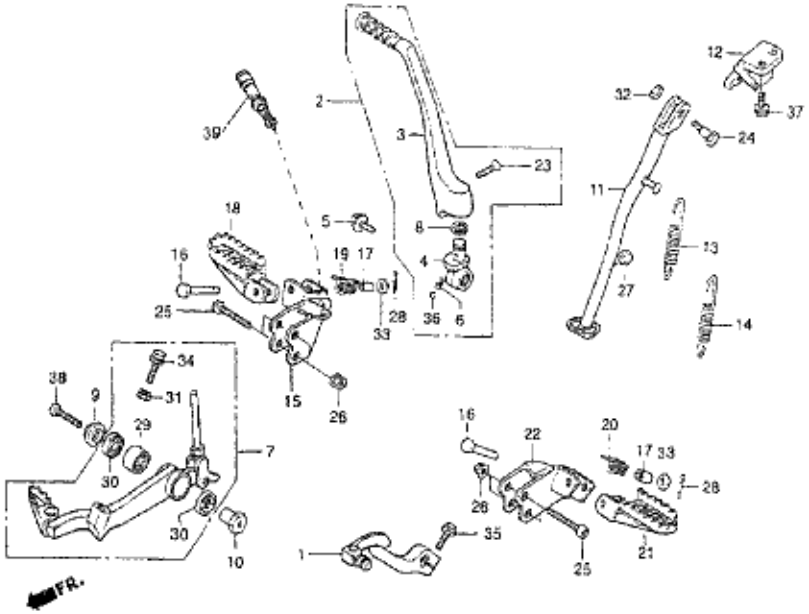

N°Ref.	N°Piece	Description	Cant. '01	Cant. '02
1	24700-NN3-000	SELECTEUR DE VITESSE	1	1
2	28300-NN3-800	KICK COMPLET	1	1
3	28301-NN3-000	KICK NU	1	1
4	28302-NN3-800	NOIX DE KICK	1	1
5	28306-KAE-000	VIS NOIX DE KICK	1	1
6	28333-KK0-000	RESSORT DE KICK	1	1
7	46500-NN3-830	PEDALE DE FREIN COMPLETE	1	1
8	46525-KK0-003	JOINT SPY DE KICK 17x20x25	1	1
9	46531-NN3-000	ENTRETOISE PEDALE DE FREIN	1	1
10	46532-NN3-800	ECROU PEDALE DE FREIN	1	1
11	50530-NN3-000	BEQUILLE NUE	1	1
12	50536-NN3-700	SUPPORT DE BEQUILLE	1	1
13	50541-MB0-000	RESSORT DE BEQUILLE	1	—
	50541-MBL-610	RESSORT DE BEQUILLE	—	1
14	50542-MB0-611	RESSORT DE BEQUILLE	1	—
	50542-MBL-610	RESSORT DE BEQUILLE	—	1
15	50600-NN3-830	PLATINE REPOSE-PIED DROIT	1	1
16	50603-MAK-000	AXE DE REPOSE-PIED	2	2
17	50604-NN3-000	ENTRETOISE AXE REPOSE-PIED	2	2
18	50616-NN3-810	REPOSE-PIED DROIT	1	1
19	50617-NN3-000	RESSORT REPOSE-PIED DROIT	1	1
20	50618-NN3-000	RESSORT REPOSE-PIED GAUCHE	1	1
21	50642-NN3-810	REPOSE-PIED GAUCHE	1	1
22	50700-NN3-830	PLATINE REPOSE-PIED GAUCHE	1	1
23	90101-MAC-680	VIS DE KICK	1	1
24	90108-283-000	VIS DE BEQUILLE	1	1
25	90113-NN2-000	VIS DE PLATINE REPOSE-PIED 8x38	4	4
26	90309-428-731	ECROU VIS DE PLATINE 8mm	4	4

BLOC N°

F-13

KICK
BEQUILLE
REPOSE-PIED
PEDALE DE FREIN
SELECTEUR DE VITESSE

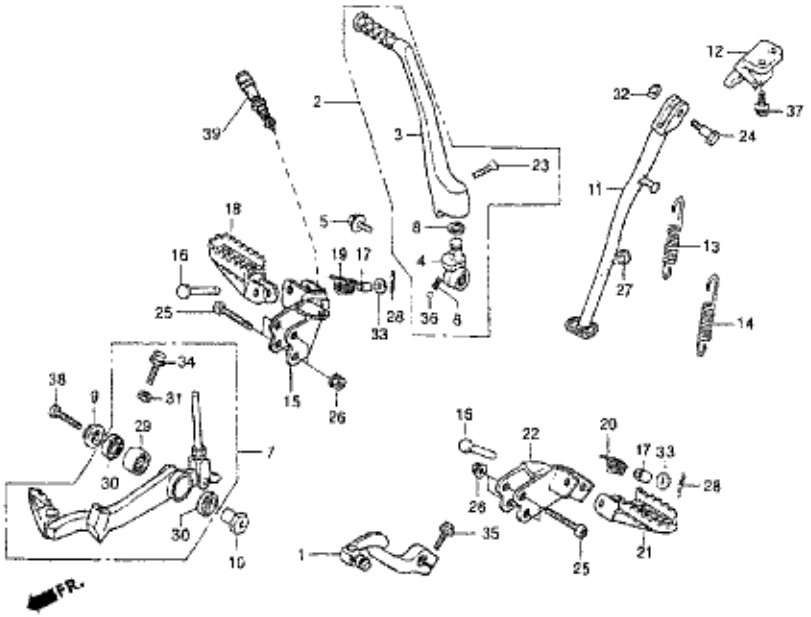

N°Ref.	N°Piece	Description	Cant. '01	Cant. '02
27	90572-KV3-300	TAMPON DE BEQUILLE	1	1
28	90751-MAK-000	GOUPILLE AXE REPOSE-PIED 2x16	2	2
29	91001-GG2-003	CAGE AIGUILLE PEDALE FREIN 12x18x12	1	1
30	91201-951-003	JOINT SPY PEDALE DE FREIN 12x18x3	2	2
31	94001-06200-0S	ECROU VIS BUTEE PEDALE FREIN 6mm	1	1
32	94002-10000-0S	ECROU VIS DE BEQUILLE 10mm	1	1
33	94102-08000	RONDELLE AXE REPOSE-PIED 8mm	2	2
34	96001-06018-00	VIS DE BUTEE PEDALE DE FREIN 6x18	1	1
35	96001-06022-00	VIS DE SELECTEUR DE VITESSE 6x22	1	1
36	96211-08000	BILLE DE KICK # 8	1	1
37	96300-08025-00	VIS DE SUPPORT DE BEQUILLE 8x25	2	2
38	96700-08032-10	VIS BTR PEDALE DE FREIN 8x32	1	1
39	35350-NN2-900	CONTACTEUR STOP PEDALE DE FREIN	1	1

N°Ref.	N°Piece	Description	Cant. '01	Cant. '02

BLOC N°

F-14

BRAS OCIEN

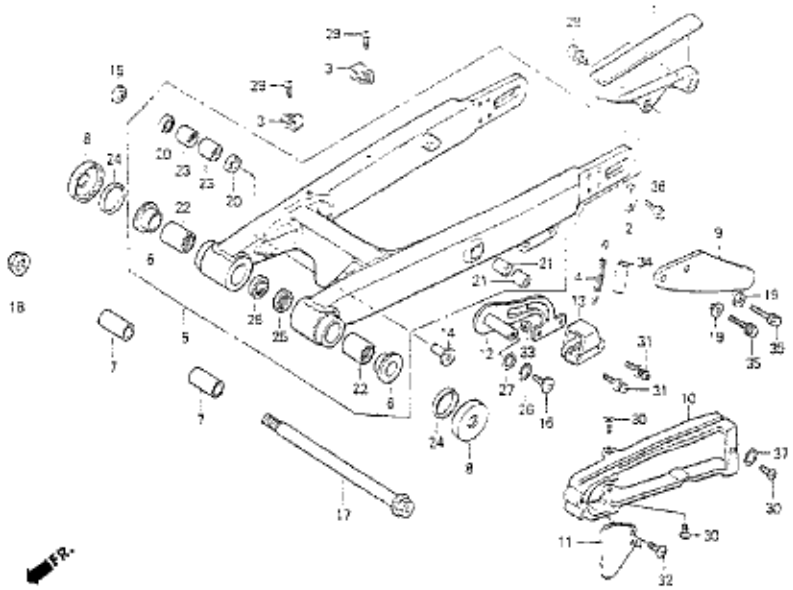

N°Ref.	N°Piece	Description	Cant. '01	Cant. '02
1	40510-NN3-000	PROTEGE CHAINE BRAS OCIEN.	1	1
2	40540-NN3-830	ARRET ESCARGOT TENDEUR CHAINE.	2	2
3	43468-NN2-700	COLLIER FIXATION FLEXIBLE DE FREIN.	2	2
4	46514-KY2-700	RESSORT DE TENDEUR DE CHAINE.	1	1
5	52100-NN3-830	BRAS OCIEN COMPLET.	1	1
6	52109-KA4-701	ENTRETOISE AXE DE BRAS OCIEN.	2	2
7	52141-NN2-000	ENTRETOISE CAGE AIGUILLE BRAS OCIEN.	2	2
8	52144-KA3-731	RONDELLE CACHE POUSSIE: BRAS OCIEN.	2	2
9	52157-NN3-000	PROTEGE COURONNE.	1	1
10	52170-NN3-000	GUIDE CHAINE.	1	1
11	52171-NN3-000	PROTEGE PIGNON SORTIE DE BOITE.	1	1
12	52181-NN3-000	TENDEUR DE CHAINE.	1	1
13	52182-NN3-000	PATIN TENDEUR DE CHAINE.	1	1
14	52463-NN3-010	ENTRE: GAUCHE CAGE AIGU: BIELETTE.	1	1
15	52464-NN3-010	ENTRE: DROITE CAGE AIGU: BIELETTE.	1	1
16	90102-GM2-000	VIS FIXATION TENDEUR DE CHAINE.	1	1
17	90117-HA5-000	AXE DE BRAS OCIEN.	1	1
18	90201-GC4-000	ECROU AXE DE BRAS OCIEN 14mm.	1	1
19	90556-KS3-900	ENTRETOISE DE PROTEGE COURONNE.	2	2
20	91051-NN1-000	JOINT SPY CAGE AIGU: BIELETTE 15x21x3.	2	2
21	91052-NN0-000	ENTRETOISE TENDEUR DE CHAINE.	2	2
22	91071-MA0-003	CAGE AIGUILLE BRAS OCIEN.	2	2
23	91071-NN1-000	CAGE A AIGUILLE BIELETTE 15x21x12.	2	2
24	91253-KA3-731	CACHE POUSSIERE BRAS OCIEN 32x36,8x8.	2	2
25	91254-KS6-003	CACHE POUSSIERE BRAS OCIEN 20x2,6x4,5	2	2
26	91304-KK3-830	JOINT TORIQUE TENDEUR CHAINE 9,8x2,4.	1	1
27	91362-ZC3-000	JOINT TORIQUE TENDEUR CHAINE 13,8x24.	1	1
28	93404-06014-00	VIS PROTEGE CHAINE BRAS OCIEN 6x14.	2	2
29	93500-05008-0A	VIS COLLIER FIXATION FLEXIBLE FREIN 5x8.	2	2
30	93600-05012-0G	VIS DE GUIDE CHAINE 5x12.	3	3

BLOC N°

F-14

BRAS OCIEN

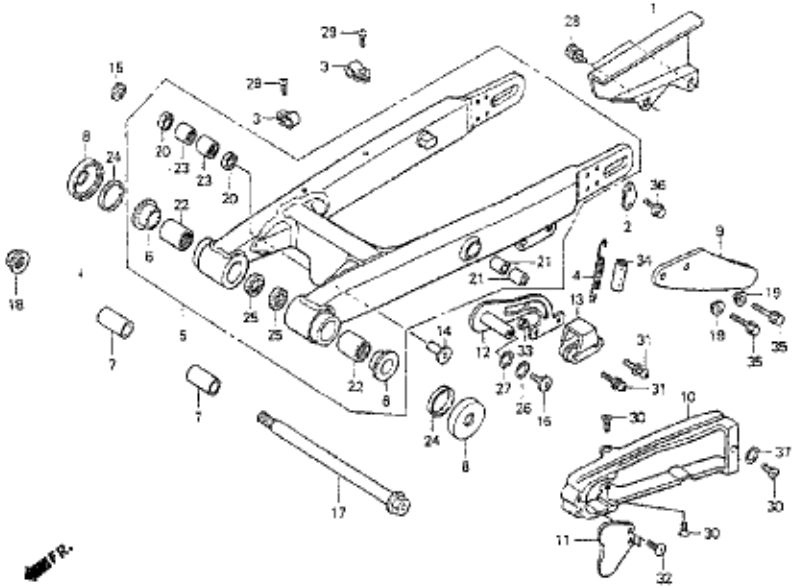

N° Ref.	N° Piece	Description	Cant. '01	Cant. '02
31	93891-05030-00	VIS DE PATIN DE CHAINE 5x30	2	2
32	93913-15280	VIS PROTEGE PIGNON SORTIE BOITE 5x12	2	2
33	94001-05000-0S	ECROU VIS DE PATIN DE CHAINE 5mm	2	2
34	95003-43010-20S	PROTEGE RES: TEND: CHAINE 13x15x40	1	1
35	96001-06012-00	VIS DE PROTEGE COURONNE 6x12	2	2
36	96001-06014-00	VIS D'ARRET ESCARGOT 6x14	4	4
37	90105-NN3-000	RONDELLE DE VIS DE GUIDE CHAINE	1	1

N° Ref.	N° Piece	Description	Cant. '01	Cant. '02

BLOC N°

F-15

AMORTISSEUR ARRIERE

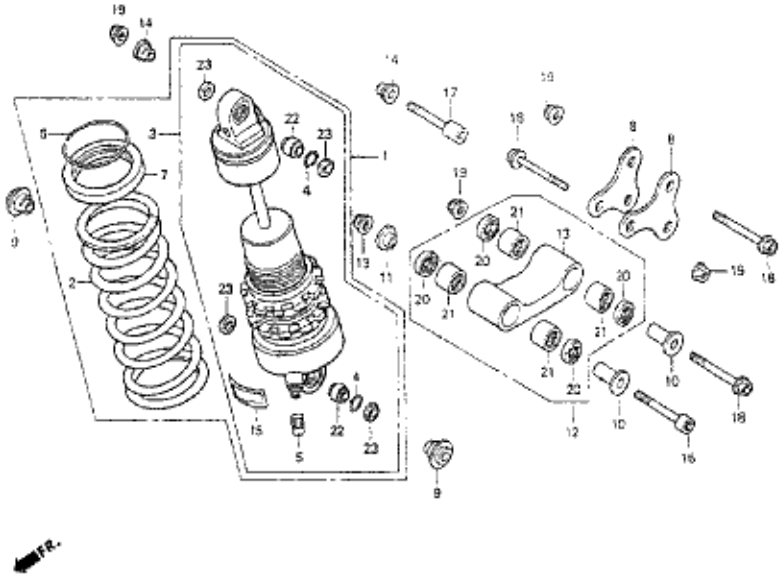

N°Ref.	N°Piece	Description	Cant. '01	Cant. '02
1	52400-NN3-741	AMORTISSEUR COMPLET	1	1
2	52401-NN3-831	RESSORT D'AMORTISSEUR NU	1	1
3	52410-NN3-831	CORPS D'AMORTISSEUR NU	1	1
4	52424-GCA-831	CLIPS ARRET ROTULE AMORTISSEUR	2	2
5	52425-NN3-831	BOUCHON DE VALVE D'AMORTISSEUR	1	1
6	52435-NN3-003	CLIPS ARRET RESSORT D'AMORTISSEUR	1	1
7	52459-NN3-003	ENTRETOISE DE RESSORT	1	1
8	52461-NN3-000	PATTE FIXATION BIELETTE	2	2
9	52462-NN3-000	ENTRETOISE INFERIEURE AMORTISSEUR	2	2
10	52463-NN3-010	ENTRETOISE GAUCHE DE BIELETTE	2	2
11	52464-NN3-010	ENTRETOISE DROITE DE BIELETTE	2	2
12	52470-NN3-000	BIELETTE COMPLETE	1	1
13	52471-NN3-000	BIELETTE NUE	1	1
14	52486-NN3-000	ENTRETOISE SUPERIEU: AMORTISSEUR	2	2
15	87516-KZ1-600	ETIQUETTE AVERTISSEMENT AMORTI:	1	1
16	90120-NN3-000	VIS BTR AXE DE BIELETTE AVANT 10x57	1	1
17	90121-NN3-000	VIS BTR AXE D'AMORTISSEUR 10x50,5	1	1
18	90182-NN3-000	VIS AXE PATTE DE BIELETTE 10x57	3	3
19	90304-GA6-003	ECROU AXE BIELETTE AMORTISSEUR	5	5
20	90051-NN1-000	JOINT SPY DE BILETTE 15x21x3	4	4
21	91071-NN1-000	CAGE A AIGUILLE DE BIELETTE 15x21x12	4	4
22	91074-NN3-003	ROTULE D'AMORTISSEUR	2	2
23	91351-GS2-701	CACHE POUSSIERE AMORTISSEUR	4	4

BLOC N°

F-16

BOBINE D'ALLUMAGE
CABLE

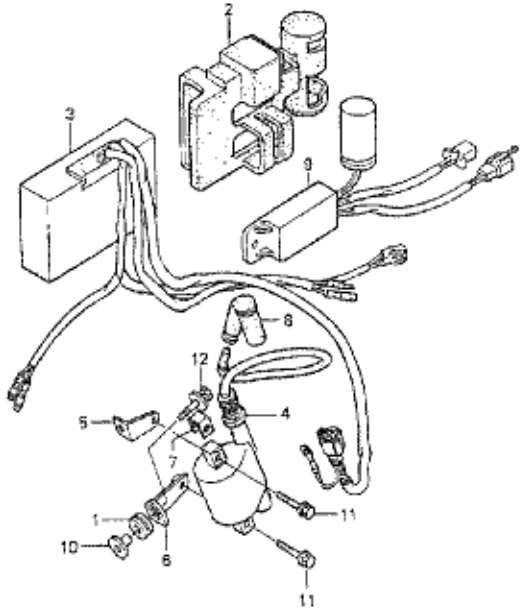

N°Ref.	N°Piece	Description	Cant. '01	Cant. '02
1	19053-MB2-000	SILENT-BLOCK PATTE FIXATION BOBINE. . .	1	1
2	30401-NN3-000	CAOUTCHOUC PROTEGE CDI.	1	1
3	30410-NN3-003	CDI.	1	1
4	30500-NN3-003	BOBINE D'ALLUMAGE.	1	1
5	30513-NN3-000	PATTE SUPERIEURE FIXATION BOBINE. . . .	1	1
6	30514-NN3-000	PATTE INFERIEURE FIXATION BOBINE.	1	1
7	30515-NN3-000	ECROU SUPERIEUR FIXATION BOBINE.	1	1
8	30700-KM9-163	ANTIPARASITE.	1	1
9	31600-NN3-003	REGULATEUR.	1	1
10	52159-KB7-000	ENTRETOISE INF: PATTE FIXATION BOBINE.	1	1
11	93401-05020-07	VIS FIXATION BOBINE 5x20.	2	2
12	93404-05025-07	VIS FIXA: PATTE INF: BOBINE 5x25.	1	1

N°Ref.	N°Piece	Description	Cant. '01	Cant. '02

BLOC N°

F-17

SABOT CADRE

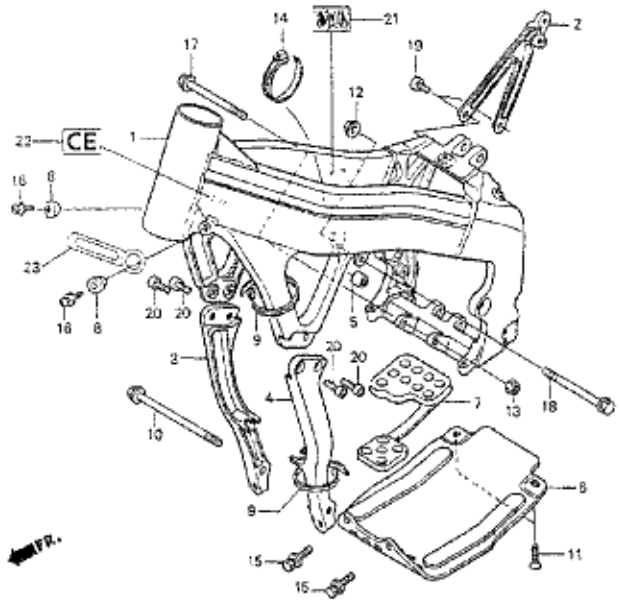

N° Ref.	N° Piece	Description	Cant. '01	Cant. '02
1	50100-NN3-830	CADRE	1	1
2	50201-NN3-800	PATTE DE FIXATION SILENCIEUX	1	1
3	50310-NN3-000	PATTE DROITE FIXATION SABOT RADIAT:	1	1
4	50320-NN3-000	PATTE GAUCHE FIXATION SABOT RADIAT:	1	1
5	50343-NN3-000	ENTRETOISE SUP: FIXATION MOTEUR	1	1
6	50351-NN3-000	SABOT	1	1
7	50352-NN3-810	CAOUTCHOUC PROTEGE MOTEUR	1	1
8	53401-NN3-000	BUTEE DE DIRECTION	2	2
9	61312-NN2-900	COLLIER	2	2
10	90119-NN3-000	AXE SUPPORT MOTEUR AV: INF: 10x128	1	1
11	90125-NN2-900	VIS ARRIERE SABOT	2	2
12	90304-GA6-003	ECROU AXE SUPPORT MOTEUR SUP:	1	1
13	90309-428-731	ECROU AXE SUP: MOTEUR ARRIERE 8mm	1	1
14	90650-NN3-000	COLLIER FIL DE BOUGIE	1	1
15	93405-08020-00	VIS AVANT DE SABOT 8x20	2	2
16	93891-05012-00	VIS DE BUTEE DE DIRECTION 5x12	2	2
17	96400-08070-00	AXE SUPPORT MOTEUR ARRIERE 8x70	1	1
18	96400-10100-00	AXE SUPPORT MOTEUR SUPERI: 10x100	1	1
19	90010-HAO-680	VIS PATTE DE SILENCIEUX 8x14	2	2
20	96600-08016-00	VIS DE PATTE SABOT RADIATEUR 8x16	4	4
21	17513-NN3-300	PROTEGE CADRE RESERVOIR	2	2
22	87615-MAG-660	MARQUE CE	1	1
23	91413-679-000	ATTACHE FAISCEAU	1	1

BLOC N°

F-18

RADIATEUR

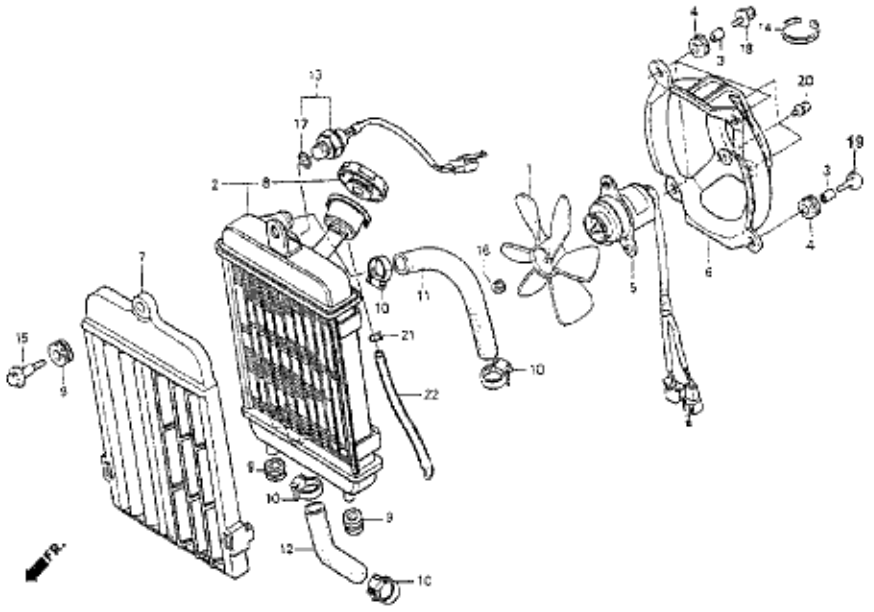

N°Ref.	N°Piece	Description	Cant. '01	Cant. '02
1	19009-KT7-000	HELICE DE VENTILATEUR NU	1	1
2	19010-NN3-000	RADIATEUR COMPLET	1	1
3	19021-NN2-900	ENTRETOISE DE PROTEGE VENTILATEUR	4	4
4	19022-NN2-900	SILENT-BLOCK PROTEGE VENTILATEUR	4	4
5	19030-NN3-003	MOTEUR DE VENTILATEUR	1	1
6	19031-NN3-000	PROTEGE VENTILATEUR	1	1
7	19033-NN3-000	PROTEGE RADIATEUR	1	1
8	19037-NN3-000	BOUCHON DE RADIATEUR	1	1
9	19051-KA3-830	SILENT-BLOCK DE RADIATEUR	3	3
10	19504-KY1-003	COLLIER DURITE RADIATEUR (D25)	4	4
11	19531-NN3-000	DURITE SUPERIEURE RADIATEUR	1	1
12	19532-NN3-000	DURITE INFERIEURE RADIATEUR	1	1
13	37760-NN2-003	SONDE DE RADIATEUR COMPLETE (70°)	1	1
14	61312-NN2-900	COLLIER	2	2
15	90109-NN3-000	VIS SUPERIEURE FIX. RADIATEUR 6x27	1	1
16	90308-KM3-003	ECROU D'HELICE DE VENTILATEUR 3mm	1	1
17	91307-PH7-660	JOINT TORIQUE SONDE DE RADIATEUR	1	1
18	93404-06016-07	VIS DE PROTEGE VENTILATEUR 6x16	3	3
19	93404-06020-07	VIS DE PROTEGE VENTILATEUR 6x20	1	1
20	93891-04012-00	VIS FIXATION MOTEUR VENTILATEUR 4x12	3	3
21	95002-50000	COLLIER DE TUBE TROP PLEIN (C9)	1	1
22	95003-10019-31	TUBE TROP PLEIN RADIATEUR 5x8x190	1	1

BLOC N°

F-19

AUTOCOLLANT

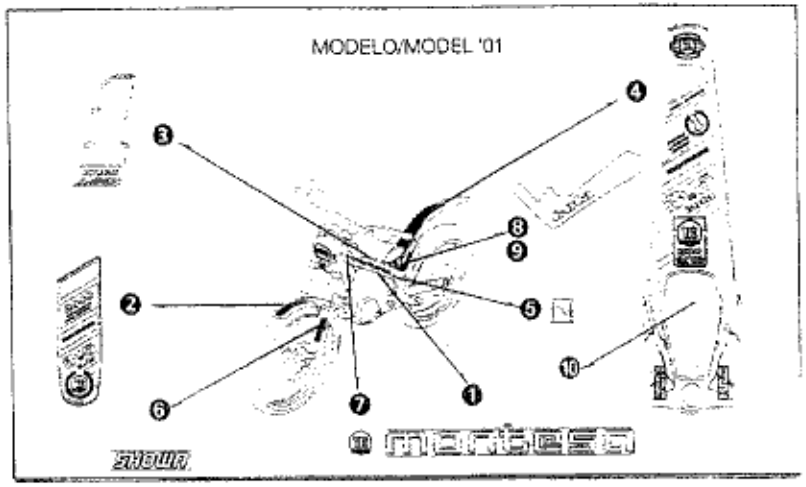

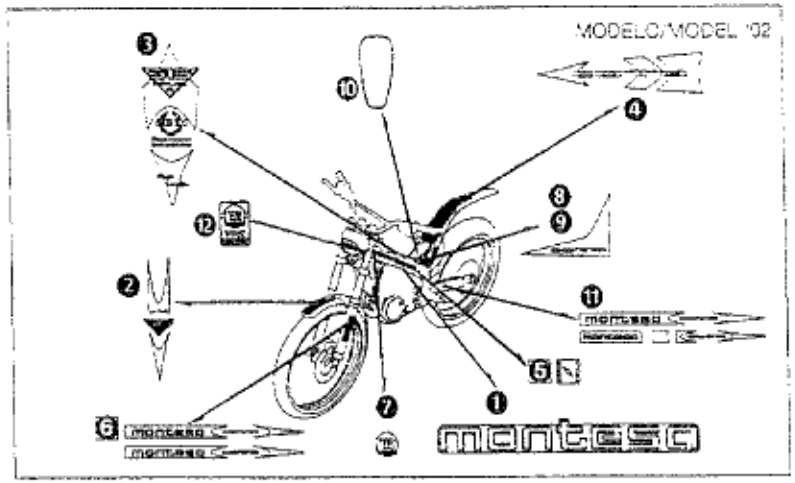

N°Ref.	N°Piece	Description	Cant. '01	Cant. '02
1	87131-NN3-740	AUTOC DE CADRE MONTESA	2	—
	87131-NN3-750	AUTOC DE CADRE MONTESA	—	2
2	87133-NN3-740	AUTOC DE GARDE-BOUE AVANT	1	—
	87133-NN3-750	AUTOC DE GARDE-BOUE AVANT	—	1
3	87134-NN3-740	AUTOC DE RESERVOIR	1	—
	87134-NN3-750	AUTOC DE RESERVOIR	—	1
4	87135-NN3-740	AUTOC DE GARDE-BOUE ARRIERE	1	—
	87135-NN3-750	AUTOC DE GARDE-BOUE ARRIERE	—	1
5	87138-NN3-700	AUTOC DE STARTER	1	1
6	87132-NN3-820	AUTOC DE FOURCHE SHOWA	1	—
	87139-NN3-750	AUTOC FOURCHE AV: DROIT MONTESA	—	1
	97140-NN3-750	AUTOC FOURCHE AV: GAUCHE MONTESA	—	1
7	971326NN3-740	AUTOC LOGO MONTESA	1	1
8	87136-NN3-740	AUTOC DROIT PROTEGE GB: AR:	1	—
	87136-NN3-750	AUTOC DROIT PROTEGE GB: AR:	—	1
9	87137-NN3-740	AUTOC GAUCHE PROTEGE GB: AR:	1	—
	87137-NN3-750	AUTOC GAUCHE PROTEGE GB: AR:	—	1
10	87138-NN3-740	AUTOC DE SELLE GB: AR:	1	—
	87138-NN3-750	AUTOC DE SELLE GB: AR:	—	1
11	87139-NN3-750	AUTOC DROIT DE BRAS OCIEN	—	1
	87141-NN3-750	AUTOC GAUCHE DE BRAS OCIEN	—	1
	87142-NN3-750	AUTOC GAUCHE DE BRAS OCIEN	—	1
12	87143-NN3-750	AUTOC LOGO MONTESA HRC PHARE	—	1

BLOC N°

F-20

PHARE AVANT
FEU ARRIERE STOP
COMPTEUR
KLAXON

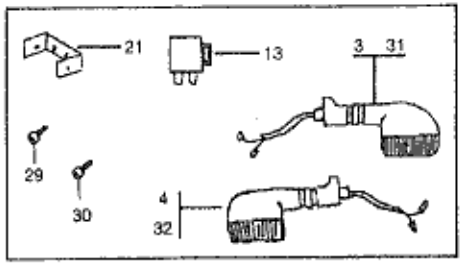

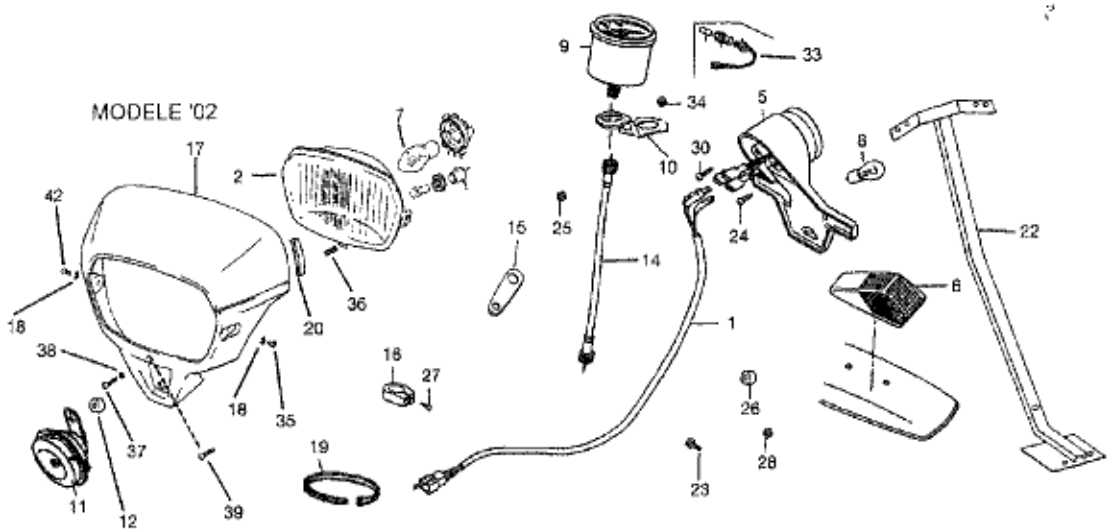

N°Ref.	N°Piece	Description	Cant. '01	Cant. '02
1	32110-NN3-600	FAISCEAU FEU ARRIERE	1	1
2	33100-NN3-740	PHARE AVANT	1	1
3	33400-NN3-740	CLIGNOTANT DROIT	2	2
4	33450-NN3-740	CLIGNOTANT GAUCHE	2	2
5	33700-NN2-600	FEU ARRIERE VEILLEUSE STOP	1	1
6	33710-NN2-900	PETIT FEU SOUPLE ARRIERE	1	1
7	34901-NN2-900	AMPOULE DE PHARE AVANT	1	1
8	34906-NN2-900	AMPOULE DE VEILLEUSE STOP ARRIERE	1	1
9	37200-NN3-740	COMPTEUR KILOMETRIQUE	1	1
10	37215-NN3-700	PATTE FIXATION COMPTEUR	1	1
11	38100-NN3-740	KLAXON	1	1
12	38101-NN3-740	ENTRETOISE PROTEGE PHARE	1	1
13	38300-NN3-740	CENTRALE CLIGNOTANTE	1	1
14	44830-NN2-630	CABLE DE COMPTEUR	1	1
15	44832-NN3-740	PATTE GUIDE CABLE DE COMPTEUR	1	1
16	45468-NN2-000ZA	GUIDE FLEXIBLE DE FREIN AVANT	1	1
17	61310-NN3-740ZA	PROTEGE PHARE	1	1
18	61308-NN2-900	ENTRETOISE DE VIS DE PHARE	2	2
19	61312-NN2-900	COLLIER	3	3
20	61314-NN3-740	CAOUTCHOUC PROTEGE PHARE	2	2
21	80105-NN3-600	SUPPORT DE CLIGNOTANT	1	1
22	80105-NN3-700	SUPPORT DE FEU ARRIERE	1	1
23	90109-NN2-900	VIS 6x20	1	1
24	90133-NN2-900	VIS DE FIXATION FEU ARRIERE 6x30	2	2
25	90301-MG8-000	ECROU 5mm	1	1
26	90505-NN2-900	RONDELLE 6mm	2	2
27	93913-14180	VIS FIXATION GUIDE FLEXIBLE FREIN 4x10	1	1
28	94001-06200-0S	ECROU 6mm	5	5
29	96600-06014-07	VIS DE CLIGNOTANT 6x10	2	2
30	96600-06028-07	VIS DE CLIGNOTANT 6x20	2	2

BLOC N°

F-20

PHARE AVANT
FEU ARRIERE STOP
COMPTEUR
KLAXON

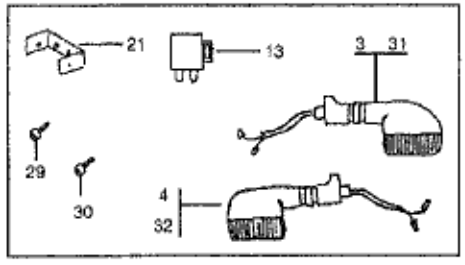

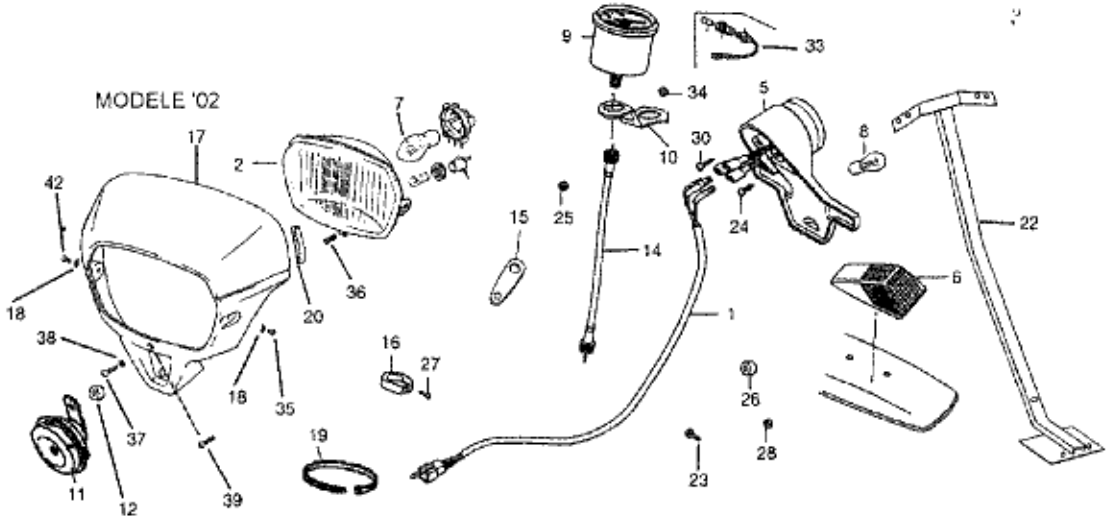

N° Ref.	N° Piece	Description	Cant. '01	Cant. '02
31	33600-NN3-740	CLIGNOTANT DROIT ARRIERE	1	1
32	33650-NN3-740	CLIGNOTANT GAUCHE ARRIERE	1	1
33	37223-NN3-740	PORTE AMPOULE	1	1
34	37203-NN3-740	ECROU FIXATION COMPTEUR	1	1
35	93891-05012-07	VIS DE FIXATION PHARE 5x20	2	2
36	33101-NN3-740	RESSORT REGLAGE HAUTEUR PHARE	1	1
37	61316-NN3-740	VIS DE PHARE 6x16	1	1
38	94101-06700	RONDELLE 6mm	1	1
39	93891-05020-07	VIS DE PHARE 5x20	1	1

N° Ref.	N° Piece	Description	Cant. '01	Cant. '02